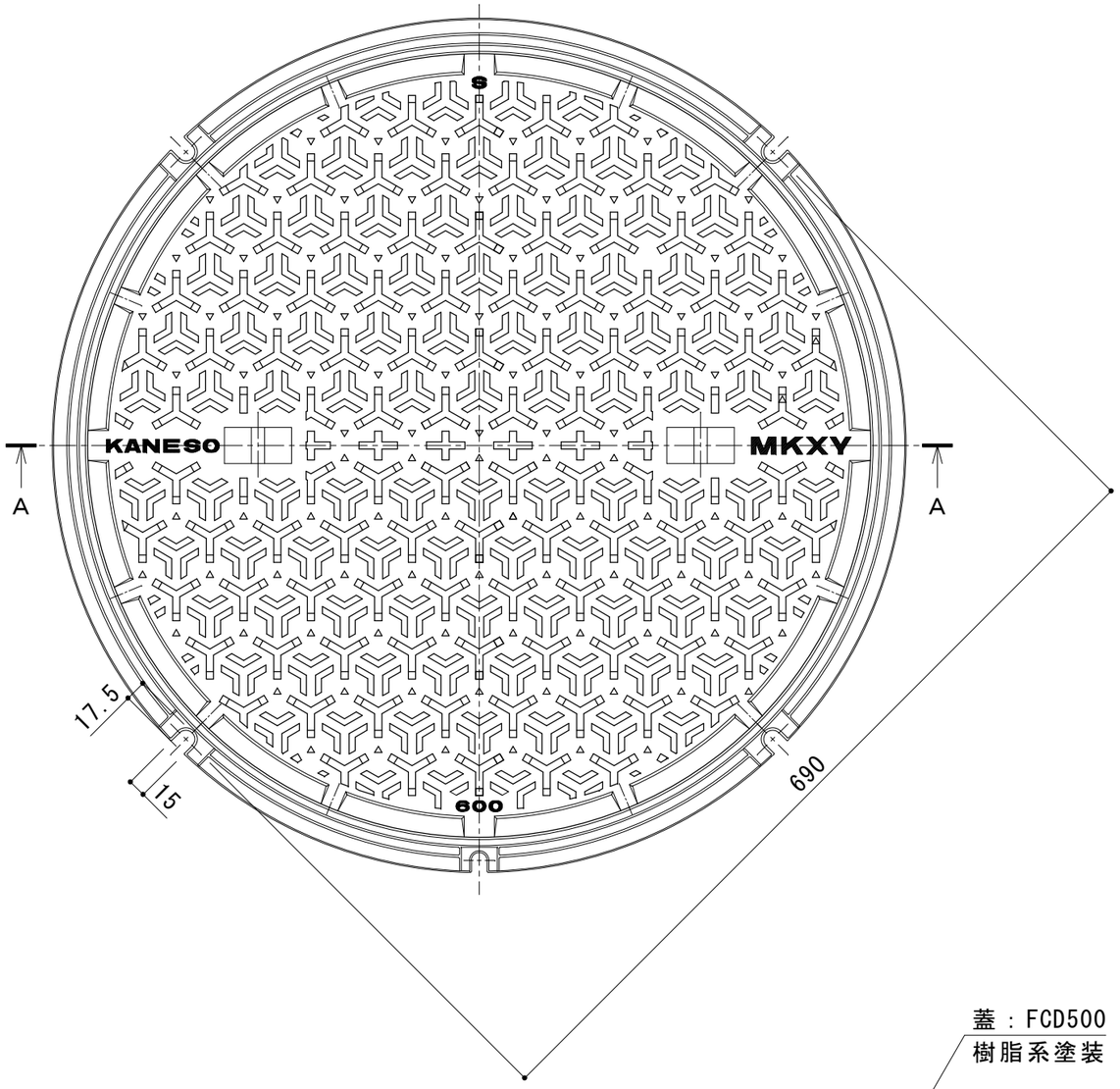

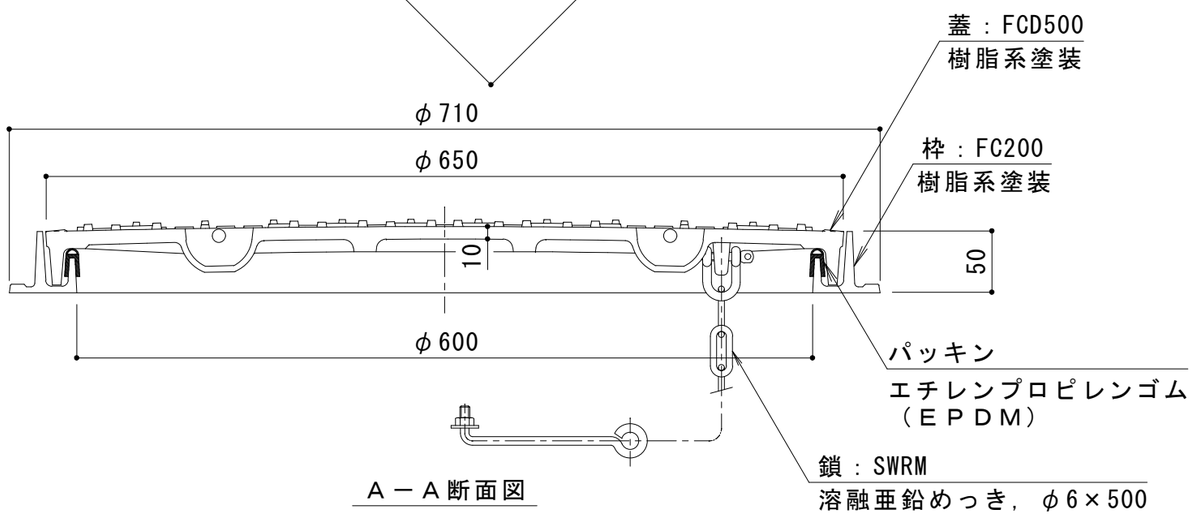

Ａ－Ａ断面図

名称	マンホール鉄蓋 ノンスリップタイプ	
適用規格	国土交通省大臣官房官庁営繕部設備・環境課監修 公共建築設備工事標準図（電気設備工事編） 記号 R20K	
仕様	簡易密閉形（簡易防水・防臭形）	
	ノンスリップタイプ　滑り抵抗値BPN=40以上	
	有効内径φ600mm	
	蓋：鋳鉄製　FCD500　樹脂系塗装	
	枠：鋳鉄製　FC200　樹脂系塗装	
	盗難防止用鎖付	
	標準質量：46.0kg	蓋:34.0kg
		枠:12.0kg
品番	カネソウ　マンホール鉄蓋 MKXY-S-600(丸)-b	

強度性能	
種類	5000K
使用場所	建物内、建物敷地内、公園敷地内及び 敷地周辺道路（公共の車道を除く）
安全荷重	50kN
許容通過車両	大形トラック （積載量5トン以上、総重量8トン以上） 大形バス（30人以上） 小形バス（11～29人）
加重体の大きさ	φ330mm
たわみ試験荷重	50kN
許容たわみ量	3.6mm以内（有効内径の0.6%以内）
許容残留たわみ量	1.2mm以内（有効内径の0.2%以内）
破壊荷重	200kN以下で破壊されない
Ｔ荷重（参考）	T-20：総重量20トンまでの車両が通行可能

パッキンは必ず現場にて接着剤等で固定してください。

訂正	年・月・日	内容	製図	検図	工事名称	製図	検図	作成年月日	カネソウ株式会社
	・　・					加藤憲計	星野和彦		
	・　・				図面名称 マンホール鉄蓋　ノンスリップタイプ　簡易密閉形（簡易防水・防臭形）丸枠　鎖付 ＭＫＸＹ－Ｓ－６００（丸）－ｂ			縮尺 １：５	図番 ３ＲＭ３９８５６
	・　・								