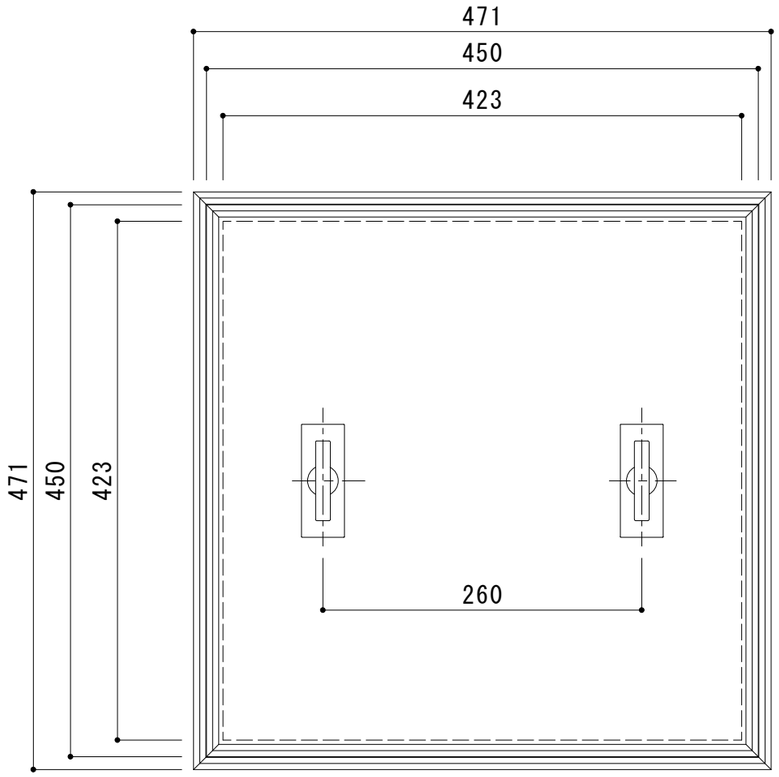

平面詳細図　Ｓ＝１：５

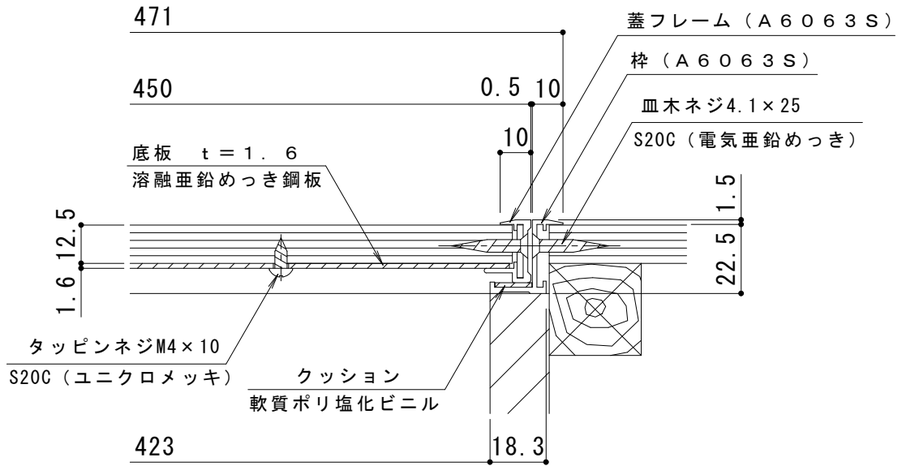

断面詳細図　Ｓ＝１：２

処理：陽極酸化塗装複合皮膜（アルミ材のみ）

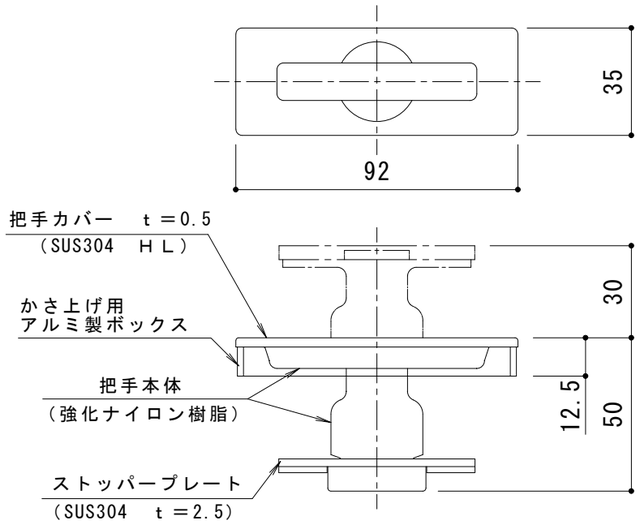

把手詳細図　Ｓ＝１：２

訂正	年・月・日	内容	製図	検図	工事名称	製図	検図	作成年月日	カネソウ株式会社
	・　・					真鍋	星野		
	・　・				図面名称　フロアーハッチ　フローリング床材用（フローリング厚12.5mm）　屋内用　一般形 アルミニウム＋スチール製　アルミニウム目地　一般住宅用　ＭＯＦＯ－４５０－１２．５			縮尺 1:5、1:2	図番 ３ＲＨ２６３４
	・　・								