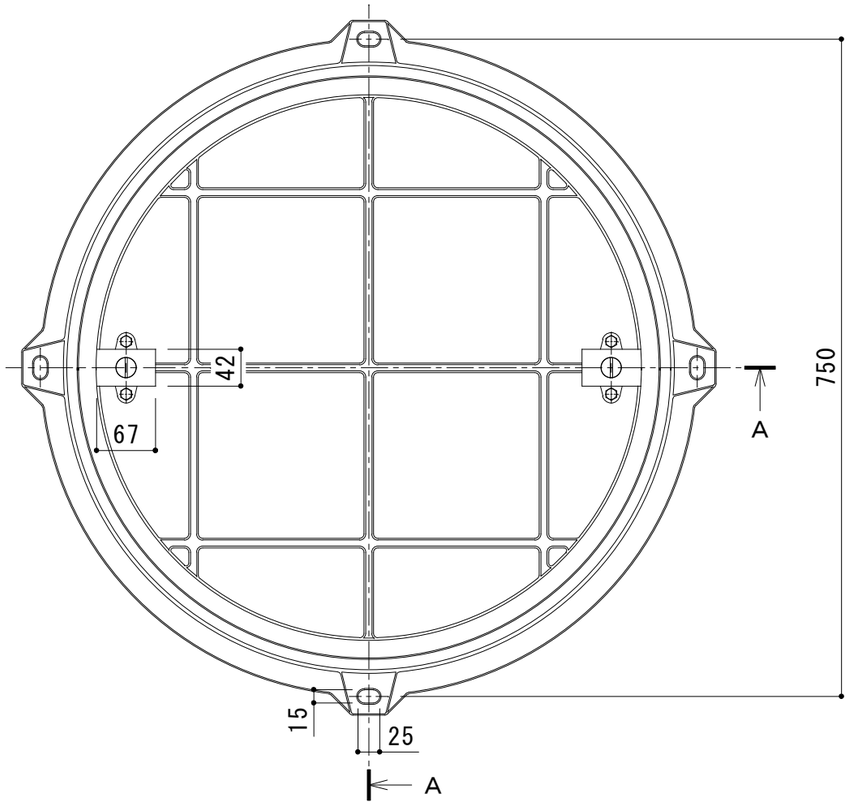

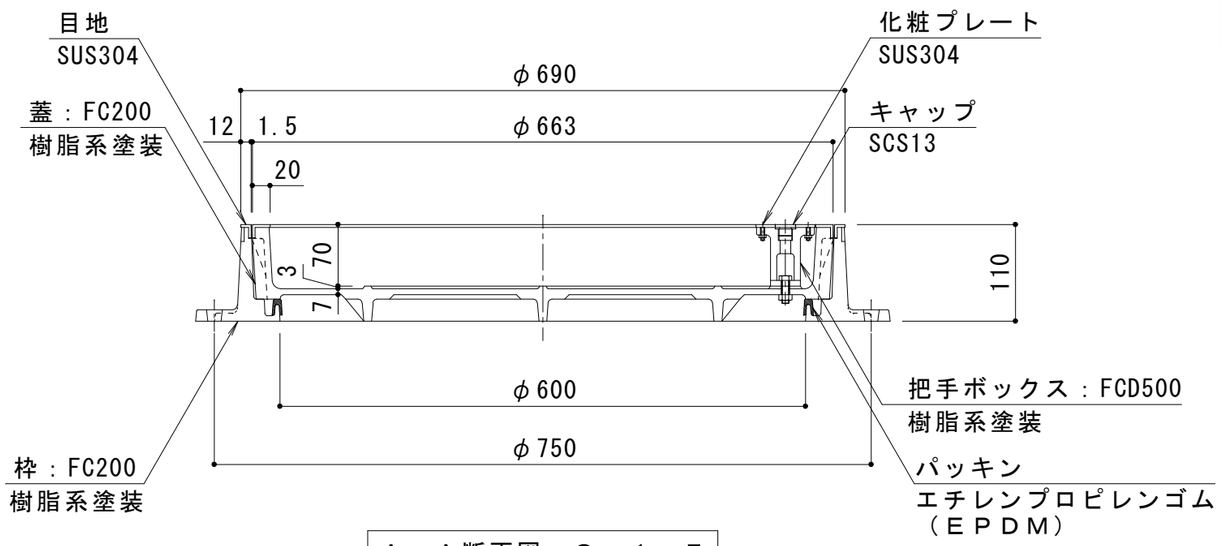

Ａ－Ａ断面図　Ｓ＝１：７

名称	カラー舗装用鉄蓋　インターロッキングブロック用	
仕様	簡易密閉形（簡易防水・防臭形）	
	桝内径　600mm	
	蓋：鋳鉄製　FC200　樹脂系塗装	
	枠：鋳鉄製　FC200　樹脂系塗装	
	標準質量：80kg	蓋：50kg
		枠：30kg
品番	カネソウ　カラー舗装用鉄蓋 MRCR-2-6070	

強度性能	
使用場所	建物内、建物敷地内、公園敷地内及び 敷地周辺道路（公共の車道を除く）
許容通過車両	総重量2トンまでの車両が通行可能
加重体の大きさ	φ150mm
たわみ試験荷重	5kN
許容たわみ量	3.6mm以内（有効内径の0.6%以内）
許容残留たわみ量	1.2mm以内（有効内径の0.2%以内）
破壊荷重	20kN以下で破壊されない
Ｔ荷重（参考）	T-2

訂正	年・月・日	内容	製図	検図	工事名称	製図	検図	作成年月日	カネソウ株式会社
	・　・					加藤憲計	星野和彦		
	・　・				図面名称　カラー舗装用鉄蓋　インターロッキングブロック用　ステンレス目地 簡易密閉形　充填深さ７０mm　ＭＲＣＲ－２－６０７０			縮尺　１：７	図番　３ＲＭ５２５８４
	・　・								