備考	簡易密閉形・鋳鉄目地 国土交通省大臣官房庁営繕部設備・環境課監修公共建築設備工事標準図（電気設備工事編）記号：ＳＢ２Ｋ 都市再生機構　電気設備標準詳細設計図集　符号：EC-123 都市再生機構　土木工事標準設計図集　符号：KF-A パッキンは必ず現場にて接着剤等で固定してください。	適用荷重	Ｔ－２
		破壊荷重	２０ｋＮ（２，０４１ｋｇｆ）以上
		接触圧子	φ１５０ｍｍ
		標準質量	７８．０ｋｇ

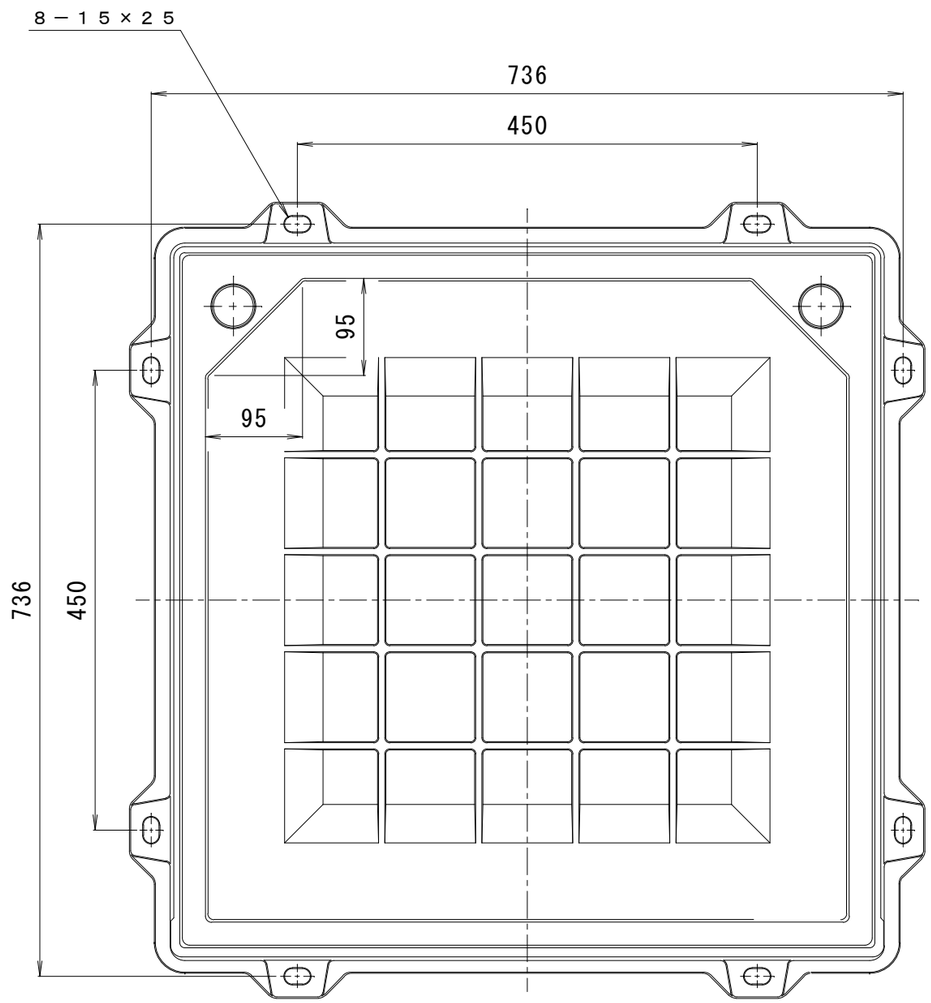

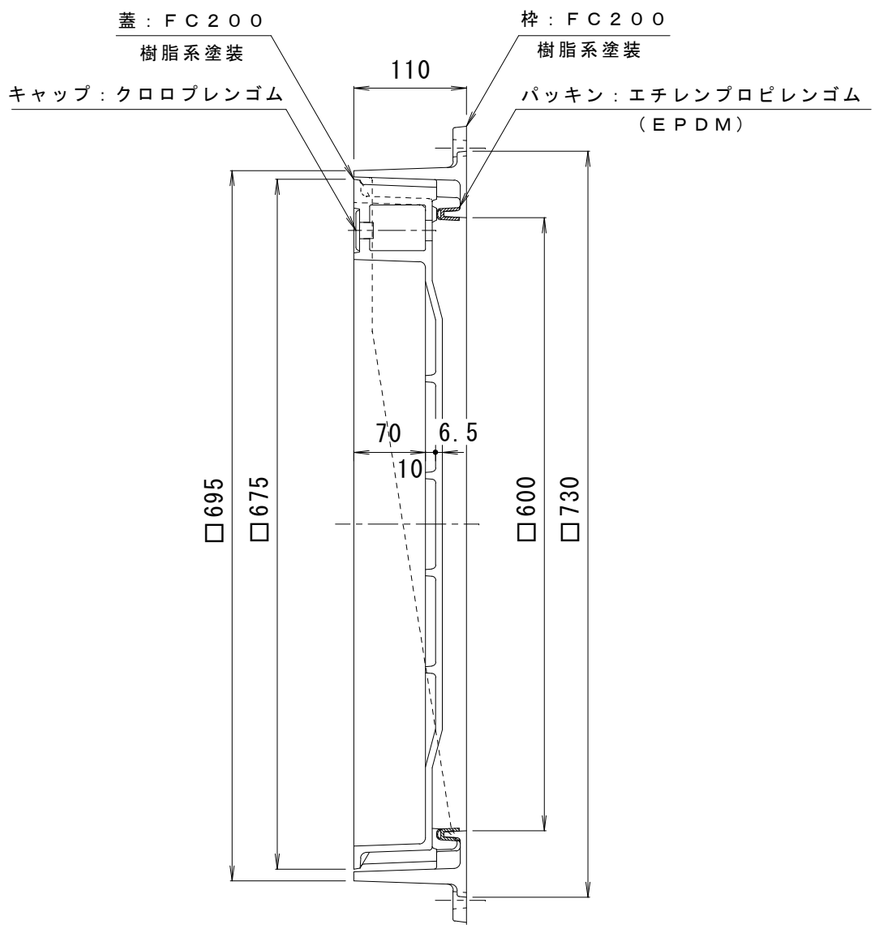

訂正	年・月・日	内容	製図	検図
	・　・			
	・　・			
	・　・			

工事名称

図面名称　カラー舗装用鉄蓋　インターロッキングブロック用　鋳鉄目地　簡易密閉形
充填深さ７０ｍｍ　ＭＲＨＰ－２－６０７０

製図	検図	作成年月日	カネソウ株式会社
真鍋有紀	星野和彦		
		縮尺　１：６	図番　３ＲＭ５２３０３