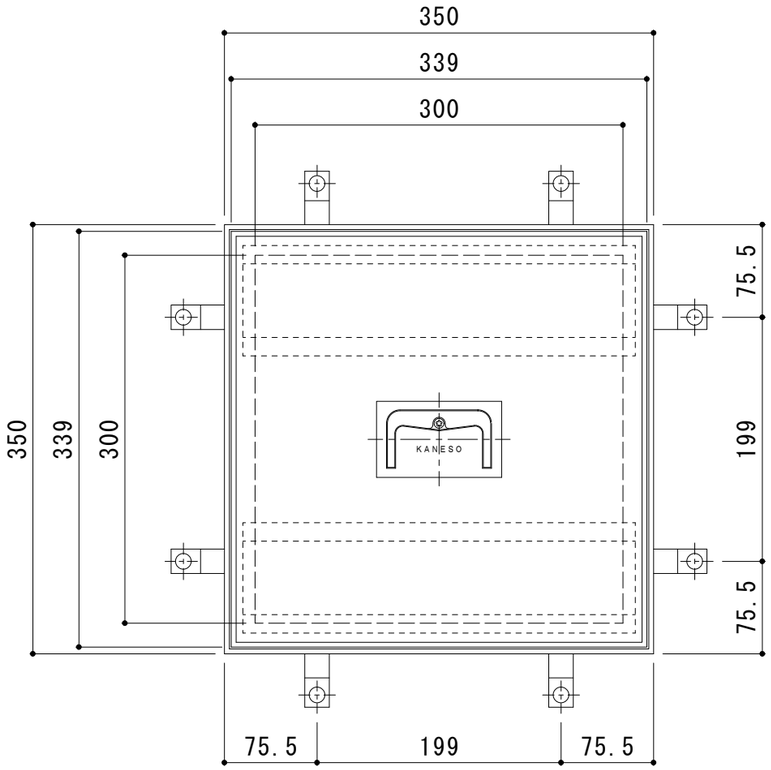

平面詳細図　Ｓ＝１：５

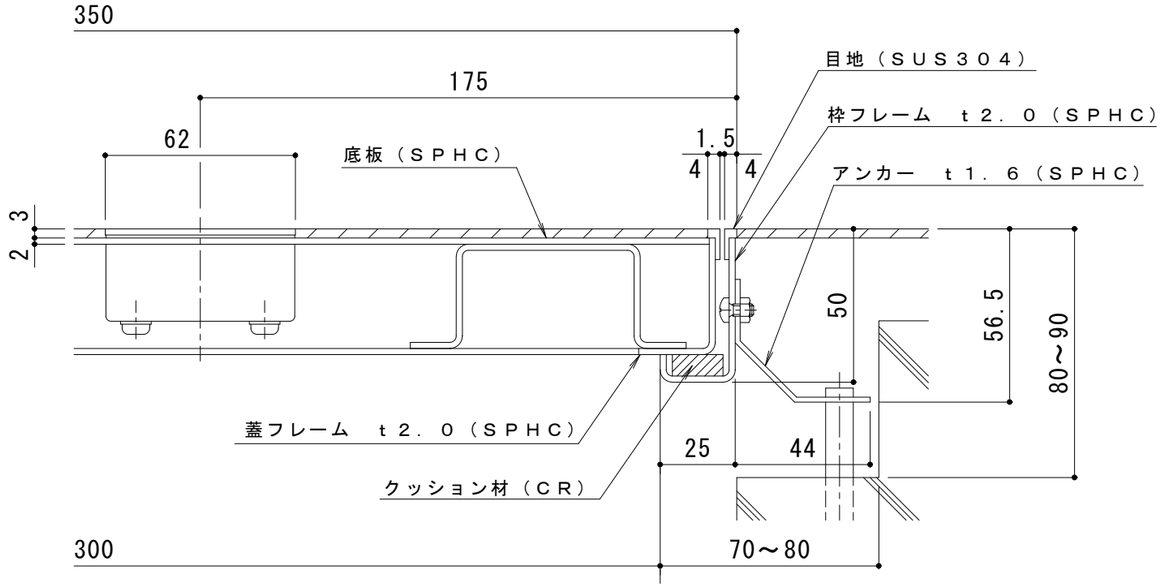

断面詳細図　Ｓ＝１：２　※表面処理：防錆塗装（ＳＰＨＣ材のみ）

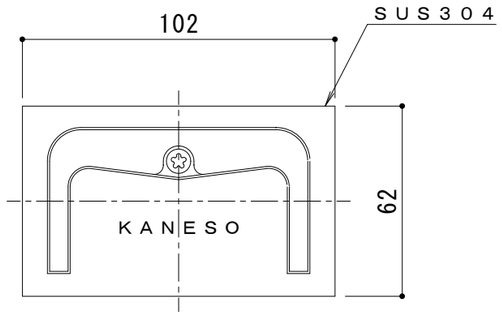

把手詳細図　Ｓ＝１：２

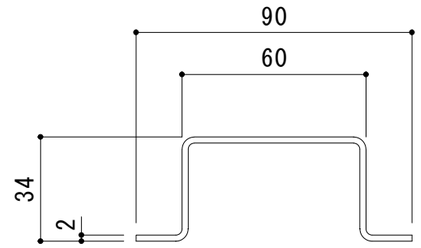

補強材詳細図　Ｓ＝１：２

訂正	年・月・日	内容	製図	検図	工事名称	製図	検図	作成年月日	カネソウ株式会社
	・　・					樋口	渡辺巌		
	・　・				図面名称　フロアーハッチ　張物用（適用床材：3mm以下）　屋内用　一般形 スチール製　ステンレス目地　把手ロック式　ＭＴＳＳ－Ｐ－３５０			縮尺　図　示	図番　３ＲＨ３０１２
	・　・								