備考	密閉形・ボルトロック式 空気調和・衛生工学会規格SHASE-S209-2009 密閉形（ボルト・パッキン式）500K	適用荷重	Ｔ－２
		破壊荷重	20kN（2，041kgf）以上
		接触圧子	φ１５０mm
		標準質量	３１．０kg

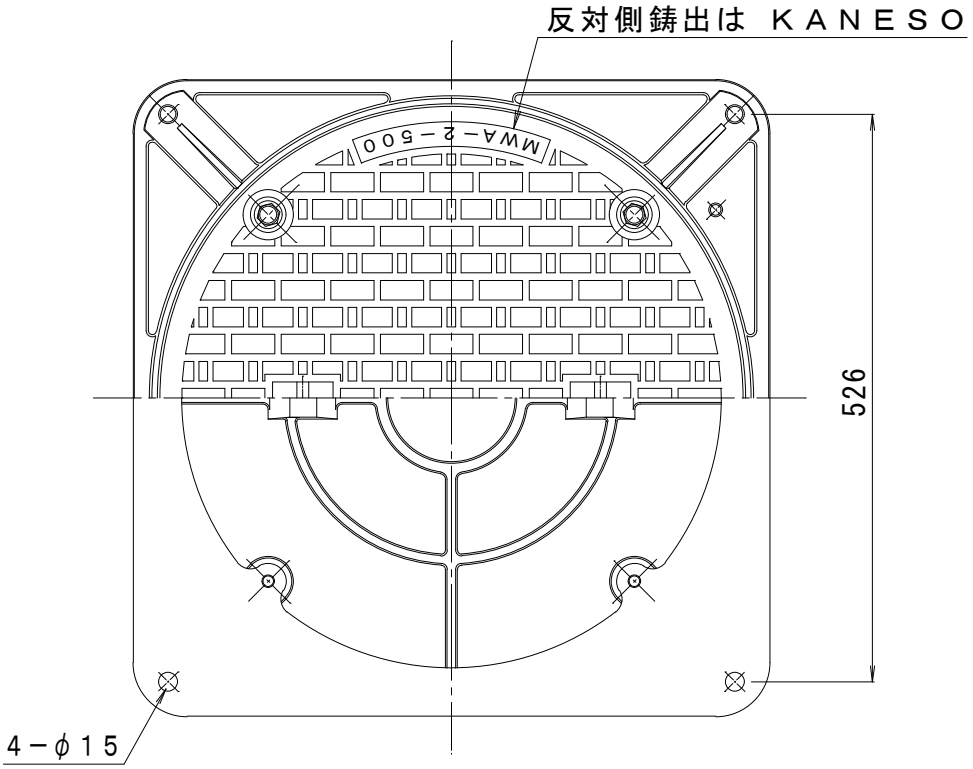

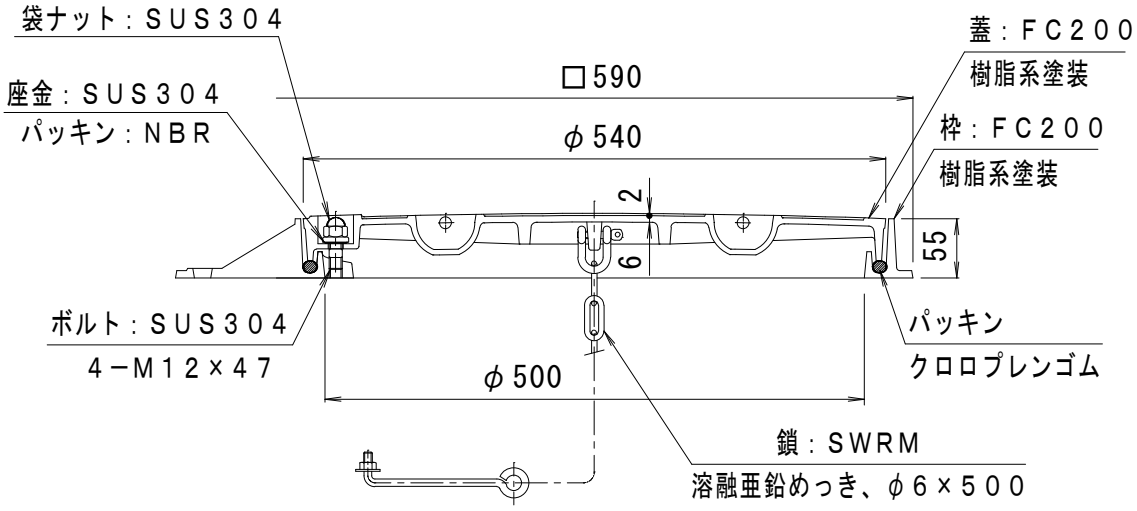

訂正	年・月・日	内容	製図	検図	工事名称
	・　・				
	・　・				図面名称 マンホール鉄蓋　ボルトロック式　密閉形（防水・防臭形） 角枠　鎖付　MWA－2－500（角）－b
	・　・				

備考	製図	検図	作成年月日	カネソウ株式会社
	真鍋有紀	星野和彦	縮尺 1：5√2	図番 ４ＲＭ２０４８１