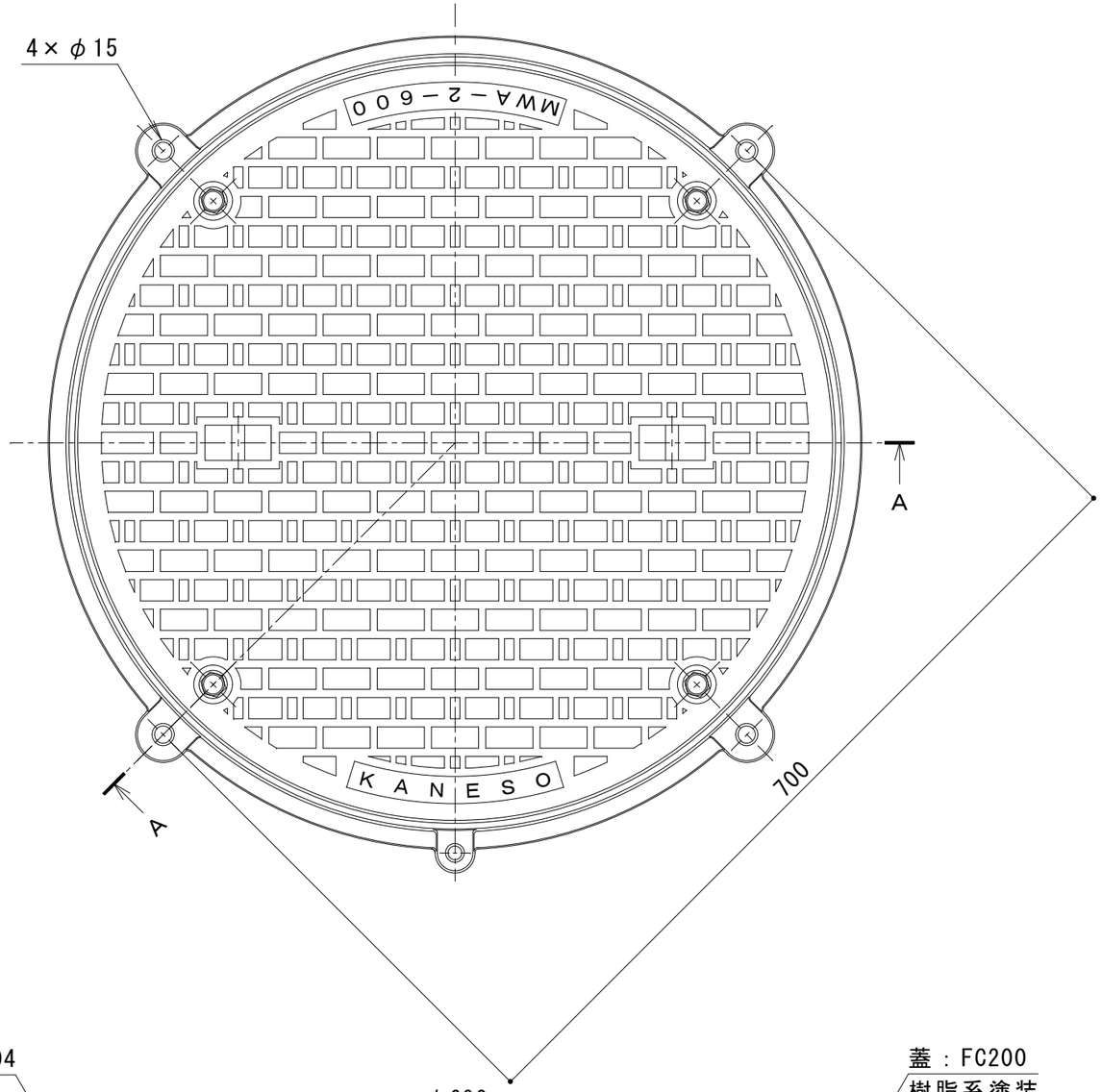

名称	マンホール鉄蓋	
仕様	密閉形（防水・防臭形）	
	ボルトロック式	
	有効内径φ600mm	
	蓋：鋳鉄製　FC200　樹脂系塗装	
	枠：鋳鉄製　FC200　樹脂系塗装	
	盗難防止用鎖付	
	標準質量：32.0kg	蓋:20.0kg
		枠:12.0kg
品番	カネソウ　マンホール鉄蓋 MWA-2-600(丸)-b	

強度性能	
種類	500K
使用場所	建物内、建物敷地内、公園敷地内及び敷地周辺道路（公共の車道を除く）
安全荷重	5kN
許容通過車両	小型乗用車（2000cc以下）
加重体の大きさ	φ150mm
たわみ試験荷重	5kN
許容たわみ量	3.6mm以内（有効内径の0.6%以内）
許容残留たわみ量	1.2mm以内（有効内径の0.2%以内）
破壊荷重	20kN以下で破壊されない
Ｔ荷重（参考）	T-2：総重量2トンまでの車両が通行可能

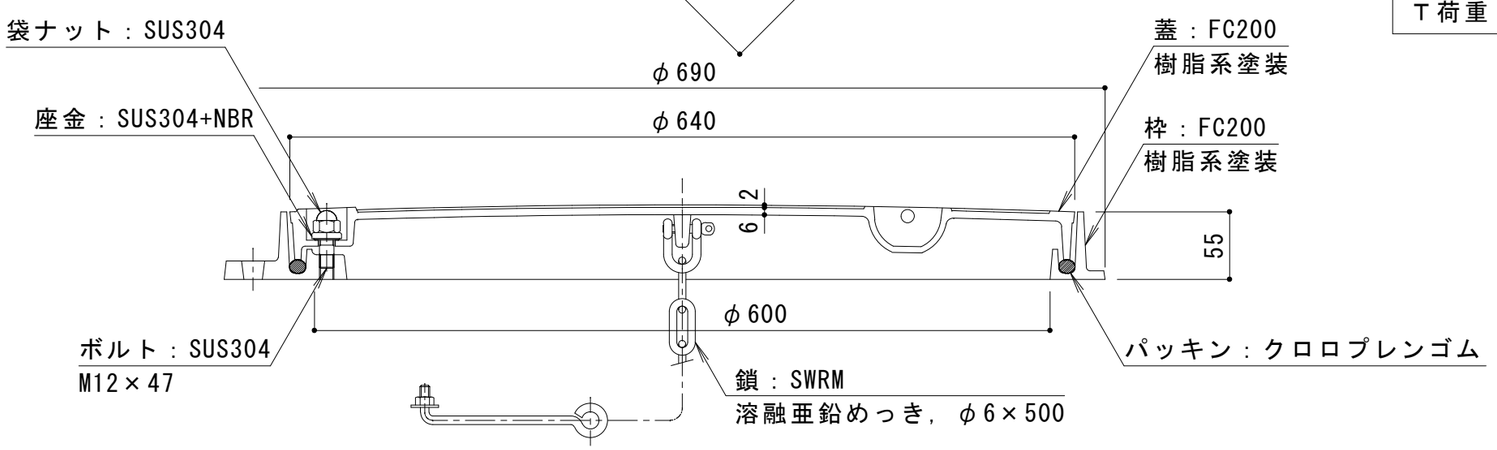

Ａ－Ａ断面図

訂正	年・月・日	内容	製図	検図	工事名称	製図	検図	作成年月日	カネソウ株式会社
	・　・					加藤憲計	石川文和		
	・　・				図面名称　マンホール鉄蓋　ボルトロック式　密閉形（防水・防臭形）丸枠　鎖付 MWA－2－600（丸）－b			縮尺　1：5	図番　3RM47544
	・　・								