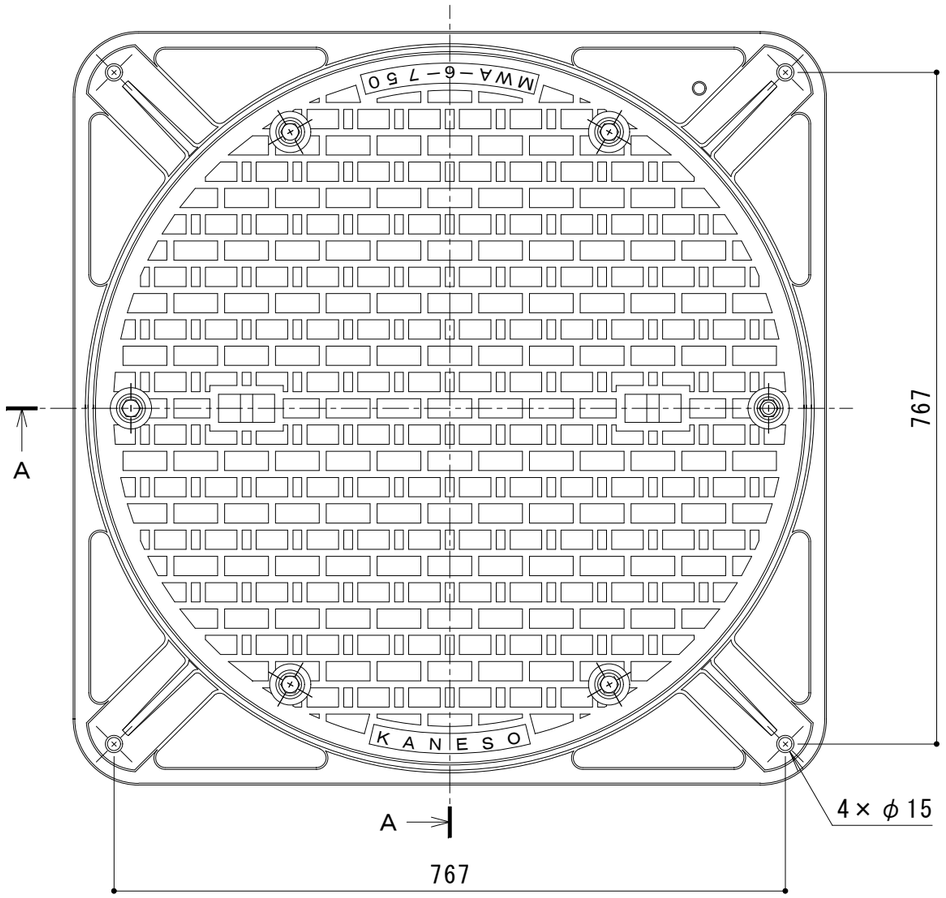

名称	マンホール鉄蓋	
仕様	密閉形（防水・防臭形）	
	有効内径φ750mm	
	蓋：鋳鉄製　FC200　樹脂系塗装	
	枠：鋳鉄製　FC200　樹脂系塗装	
	盗難防止用鎖付	
	標準質量：99kg	蓋:60kg
		枠:39kg
品番	カネソウ　マンホール鉄蓋 MWA-6-750(角)-b	

強度性能	
種類	1500K
使用場所	建物内、建物敷地内、公園敷地内及び敷地周辺道路（公共の車道を除く）
安全荷重	15kN
許容通過車両	4トントラック 普通乗用車（2001cc以上）
加重体の大きさ	φ170mm
たわみ試験荷重	15kN
許容たわみ量	4.5mm以内（有効内径の0.6%以内）
許容残留たわみ量	1.5mm以内（有効内径の0.2%以内）
破壊荷重	60kN以下で破壊されない
T荷重（参考）	T-6：総重量6トンまでの車両が通行可能

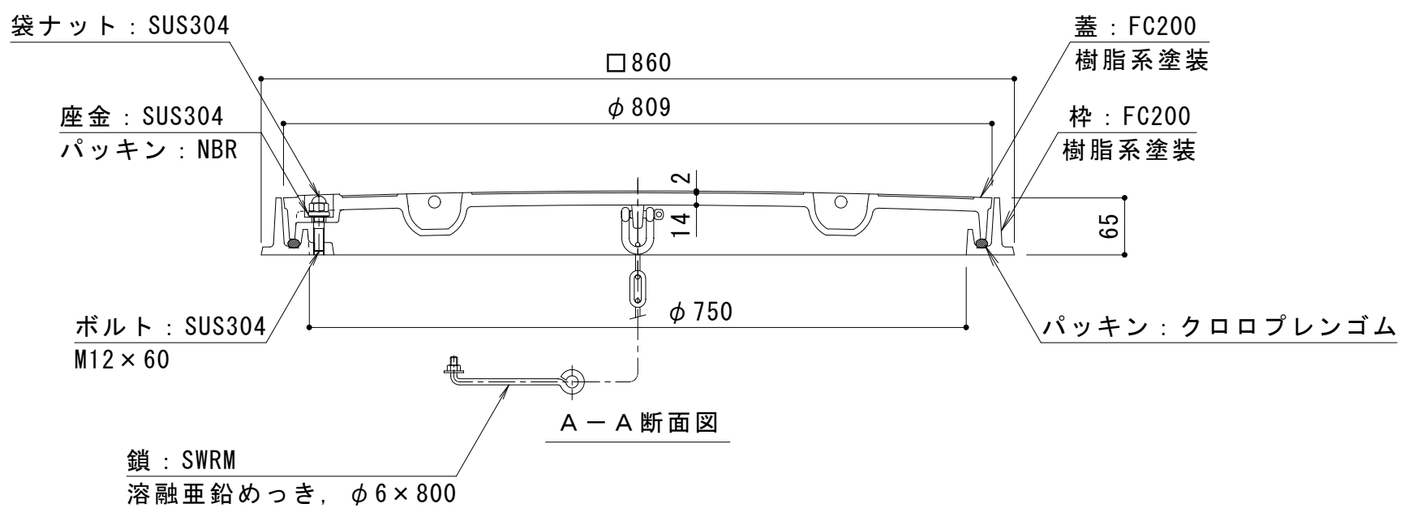

訂正	年・月・日	内容	製図	検図	工事名称	製図	検図	作成年月日	カネソウ株式会社
	・　・					加藤憲計	星野和彦		
	・　・				図面名称　マンホール鉄蓋　ボルトロック式　密閉形（防水・防臭形）角枠　鎖付 MWA－6－750（角）－b			縮尺 1:7	図番 3RM53232
	・　・								