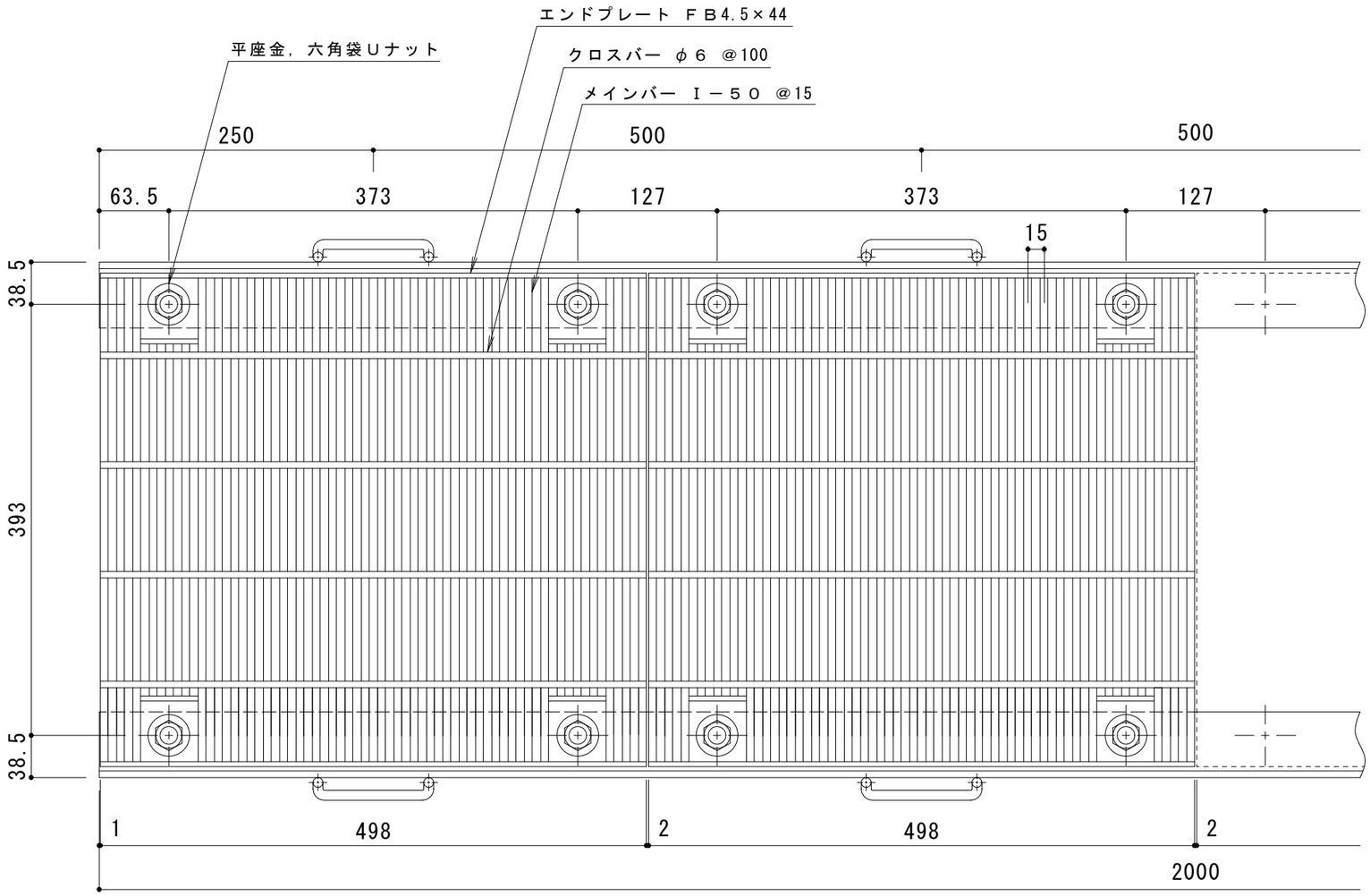

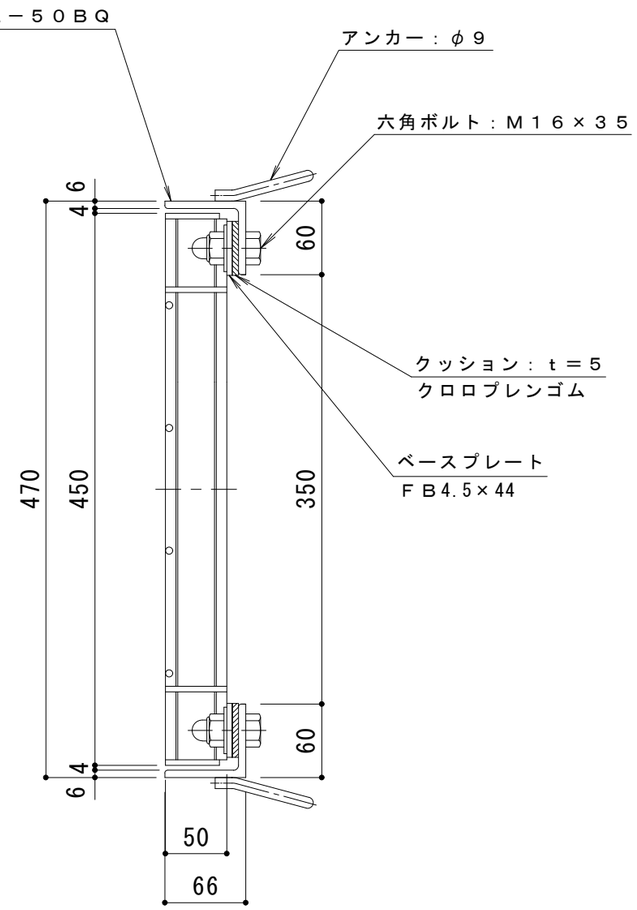

仕　様　※適用荷重：Ｔ－２５（一般用）

スチール製グレーチング　ボルト固定式　細目プレーンタイプ
横断溝用　ＱＳＢＬ　４５５０
材質：ＳＳ４００
処理：溶融亜鉛めっき
定尺：４９８

スチール製受枠　Ｌ－５０ＢＱ
材質：ＳＳ４００
処理：樹脂系塗装
定尺：２０００

訂正	年・月・日	内容	製図	検図	工事名称	製図	検図	作成年月日	カネソウ株式会社
	・　・					酒井ひと美	石川文和		
	・　・				図面名称　スチール製グレーチング　ボルト固定式　細目プレーンタイプ　横断溝用			縮尺 １：５	図番 ３ＲＧ９１８３６
	・　・				ＱＳＢＬ　４５５０＋Ｌ－５０ＢＱ				