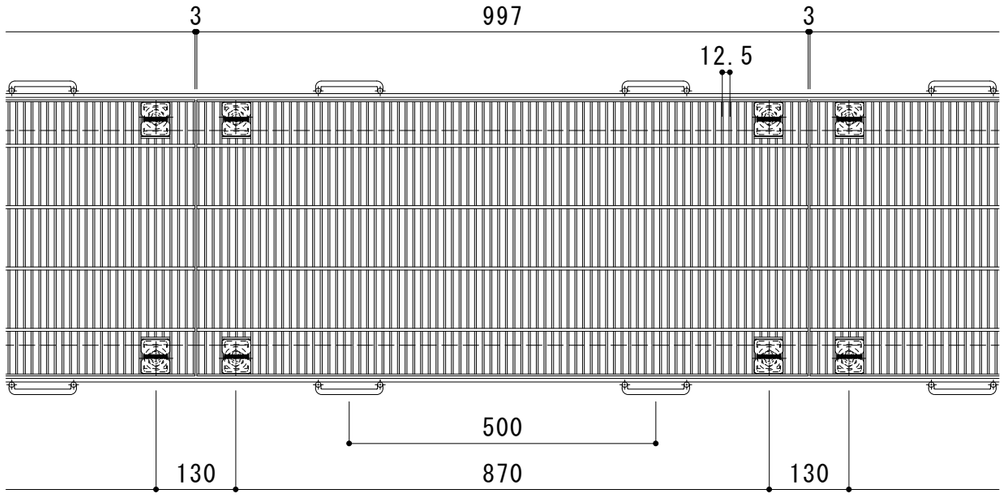

平面詳細図　Ｓ＝１：１０

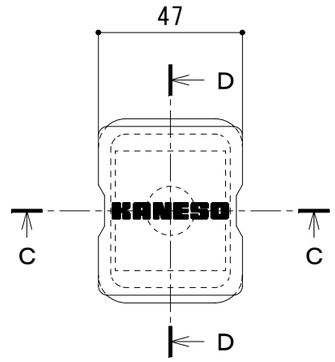

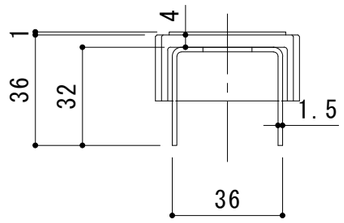

Ｃ－Ｃ断面図

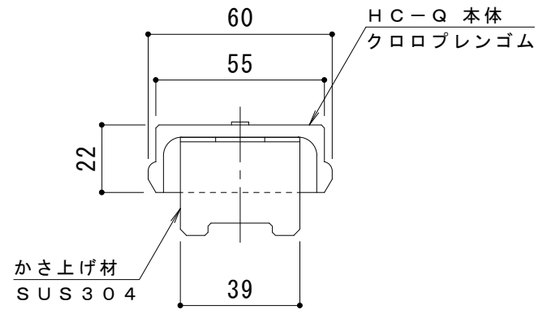

Ｄ－Ｄ断面図

ボルトキャップＨＣ－Ｑ詳細図

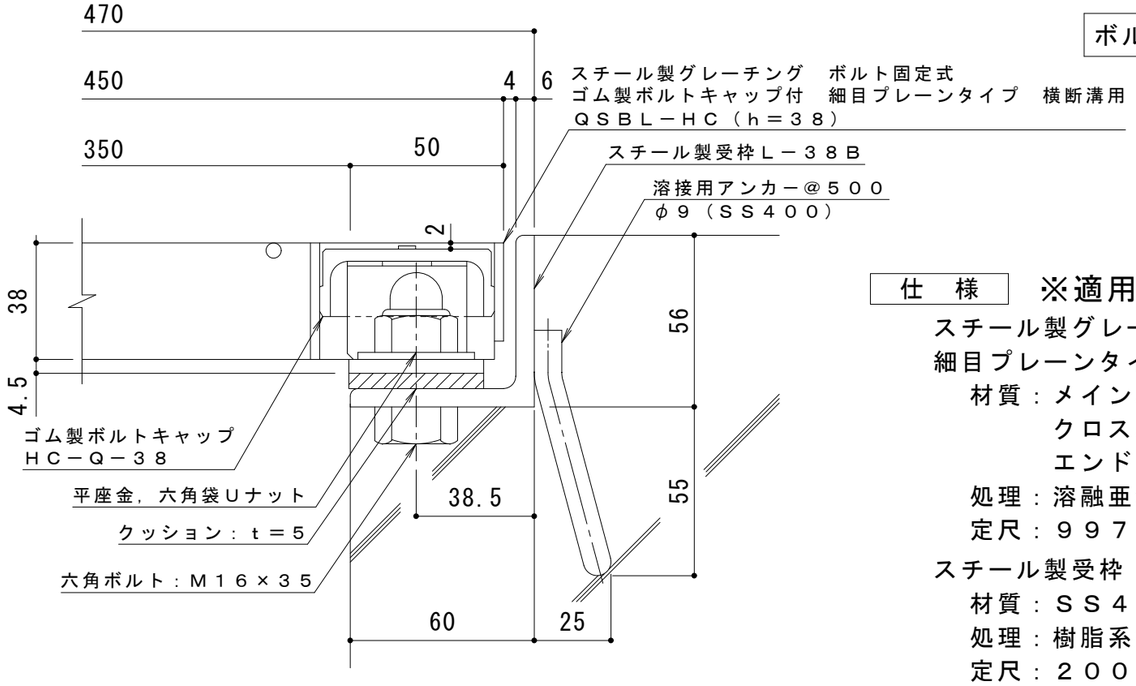

断面詳細図　Ｓ＝１：２

仕　様　※適用荷重：Ｔ－１４

スチール製グレーチング　ボルト固定式　ゴム製ボルトキャップ付
細目プレーンタイプ　横断溝用　ＱＳＢＬ－ＨＣ　８４５３８

材質：メインバー　ＦＢ3×38@12.5（SS400）
　　クロスバー　φ５　@100（SS400）
　　エンドプレート　ＦＢ3×32　（SS400）
処理：溶融亜鉛めっき
定尺：９９７

スチール製受枠　Ｌ－３８Ｂ

材質：ＳＳ４００
処理：樹脂系塗装
定尺：２０００

訂正	年・月・日	内容	製図	検図	工事名称	製図	検図	作成年月日	カネソウ株式会社
	・　・					酒井ひと美	樋口佳平		
	・　・				図面名称 スチール製グレーチング　ボルト固定式　ゴム製ボルトキャップ付　細目プレーンタイプ　横断溝用 ＱＳＢＬ－ＨＣ　８４５３８＋Ｌ－３８Ｂ			縮尺 図　示	図番 ３ＲＧ９３３６５
	・　・								