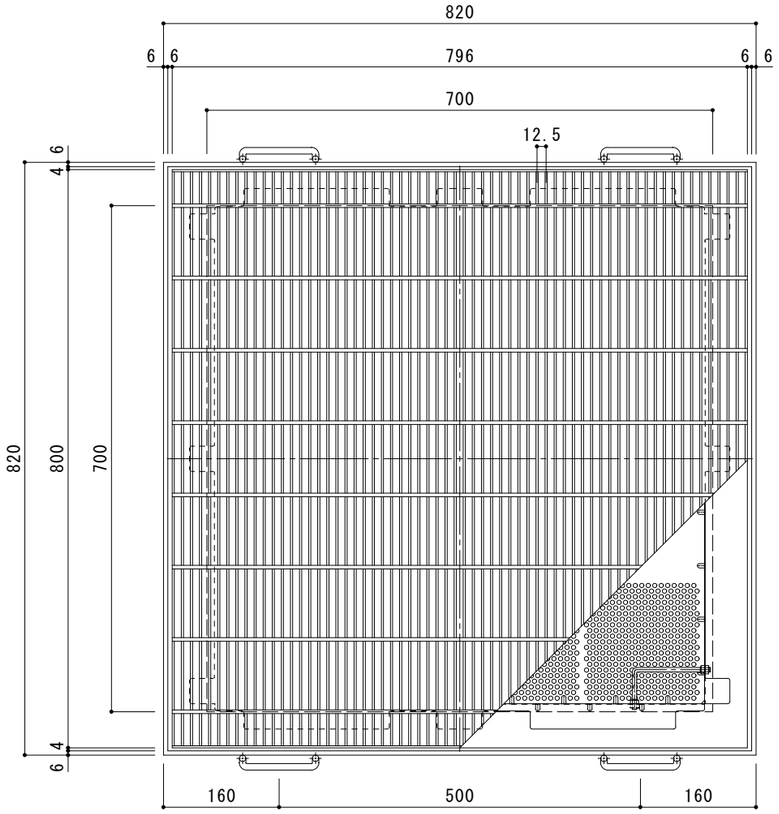

平面詳細図　Ｓ＝１：６

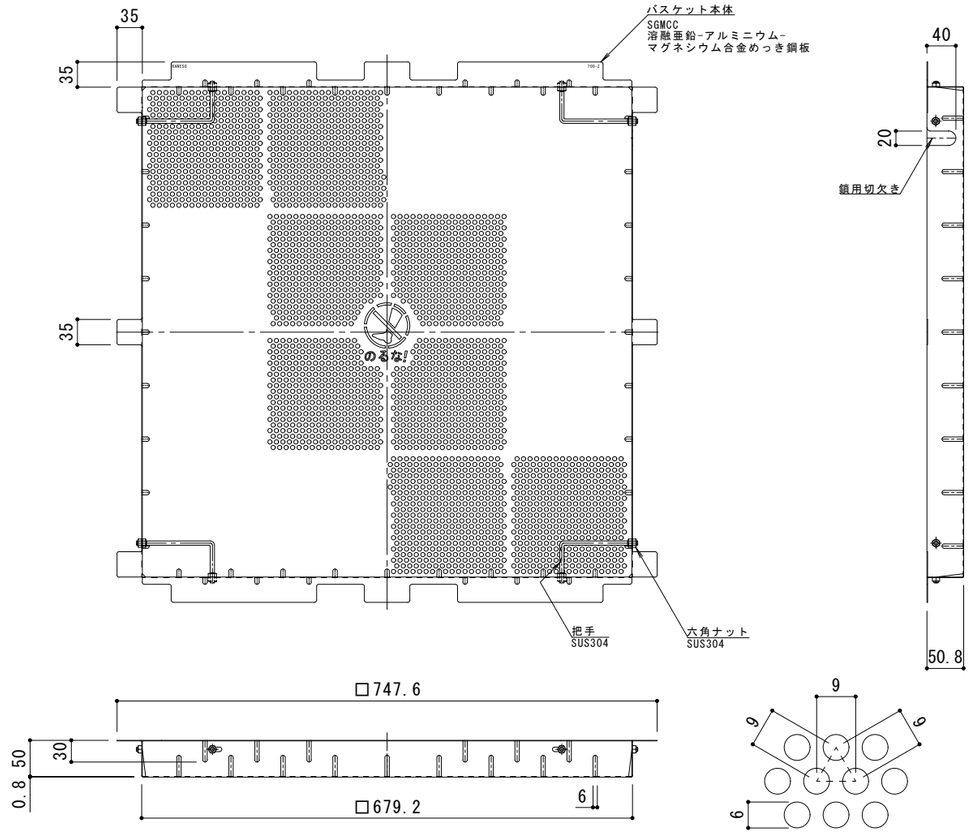

バスケット詳細図　Ｓ＝１：６

排水穴詳細図　Ｓ＝１：１

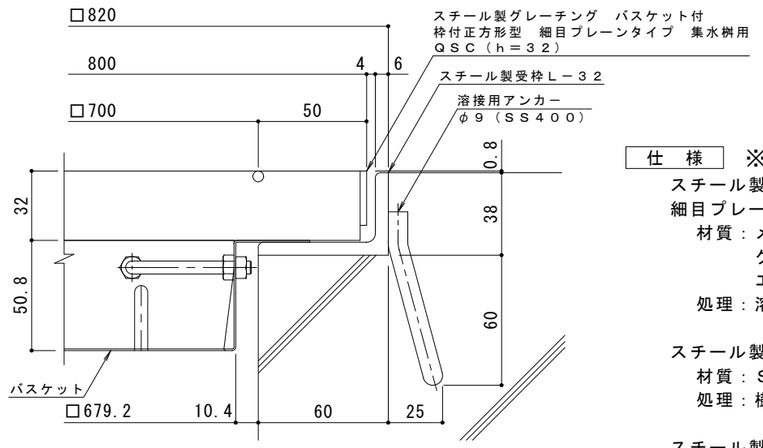

断面詳細図　Ｓ＝１：２

※グレーチングが受枠の上面より0.8mm高くなります。

仕　様　※適用荷重：Ｔ－２

スチール製グレーチング　バスケット付　枠付正方形型
細目プレーンタイプ　集水桝用　ＱＳＣ　７７３２
材質：メインバー　FB3×32@12.5（SS400）
クロスバー　φ５　@100　（SS400）
エンドプレート　ＦＢ3×25　（SS400）
処理：溶融亜鉛めっき

スチール製受枠　Ｌ－３２（四方枠）
材質：ＳＳ４００
処理：樹脂系塗装

スチール製集水桝用バスケット　ＤＫ－７００－Ｚ
材質：ＳＧＭＣＣ

訂正	年・月・日	内容	製図	検図	備考

工事名称	製図	検図	作成年月日	カネソウ株式会社
図面名称　スチール製グレーチング　バスケット付　枠付正方形型　細目プレーンタイプ　集水桝用　ＱＳＣ　７７３２＋ＤＫ－７００－Ｚ	中西絢音	樋口佳平	縮尺　図　示	図番　２ＲＧ９４８７６