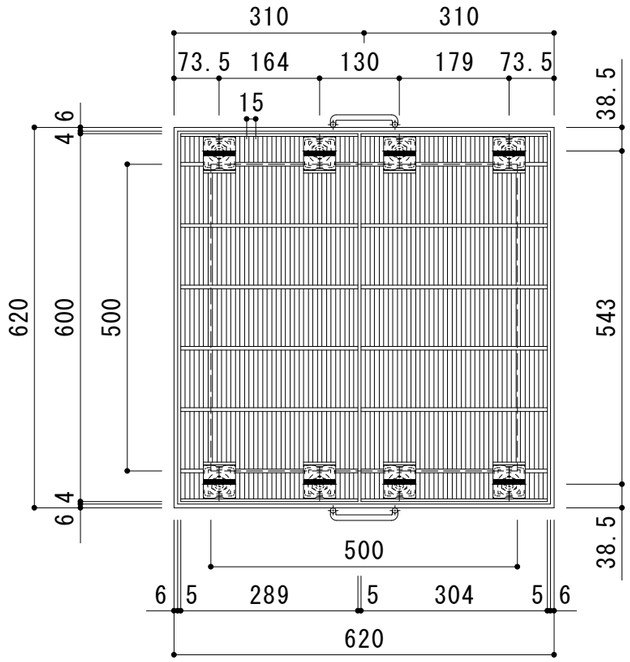

平面詳細図　Ｓ＝１：１０

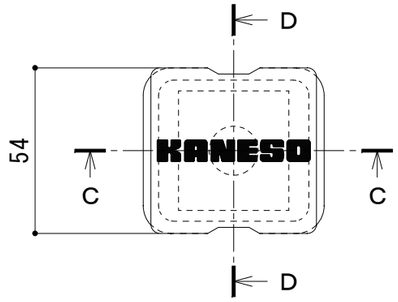

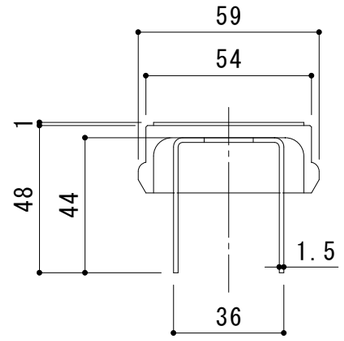

Ｃ－Ｃ断面図

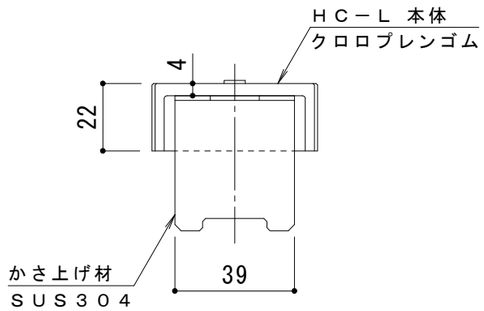

Ｄ－Ｄ断面図

ボルトキャップＨＣ－Ｌ詳細図

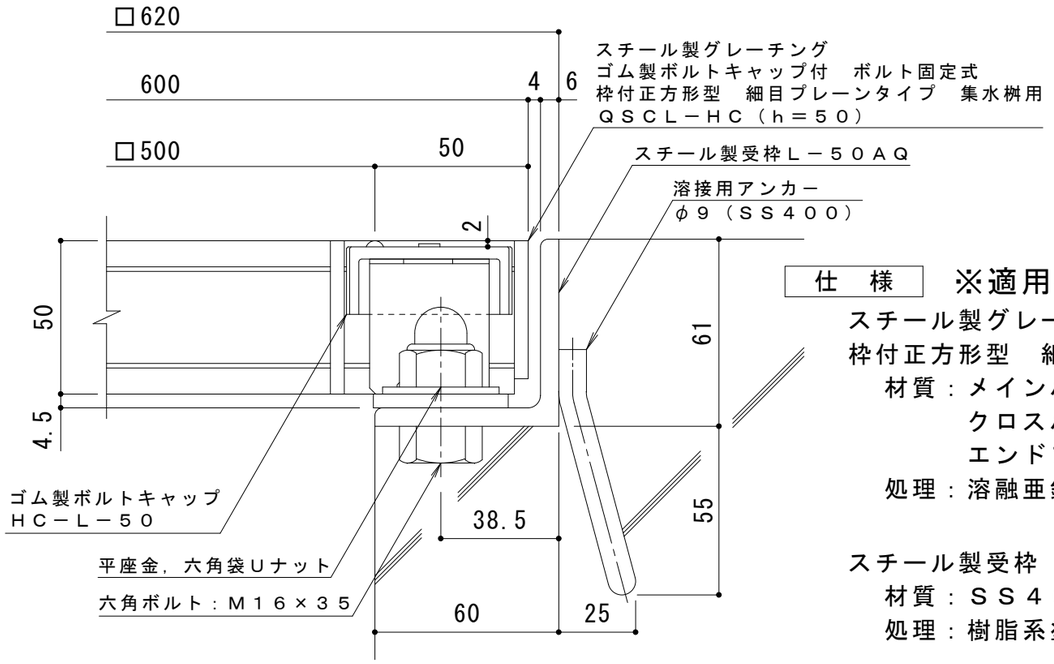

断面詳細図　Ｓ＝１：２

仕　様　※適用荷重：Ｔ－２５

スチール製グレーチング　ゴム製ボルトキャップ付　ボルト固定式
枠付正方形型　細目プレーンタイプ　集水桝用　ＱＳＣＬ－ＨＣ　５５５０

材質：メインバー　　Ｉ－５０@15　(SS400)
　　クロスバー　　φ６　@100 (SS400)
　　エンドプレート　ＦＢ4.5×44　(SS400)
処理：溶融亜鉛めっき

スチール製受枠　Ｌ－５０ＡＱ（四方枠）
材質：ＳＳ４００
処理：樹脂系塗装

訂正	年・月・日	内容	製図	検図	工事名称	製図	検図	作成年月日	カネソウ株式会社
	・　・					中西絢音	樋口佳平		
	・　・				図面名称　スチール製グレーチング　ゴム製ボルトキャップ付　ボルト固定式　枠付正方形型　細目プレーンタイプ　集水桝用　ＱＳＣＬ－ＨＣ　５５５０－ａ			縮尺　図　示	図番　３ＲＧ９４３３６
	・　・								