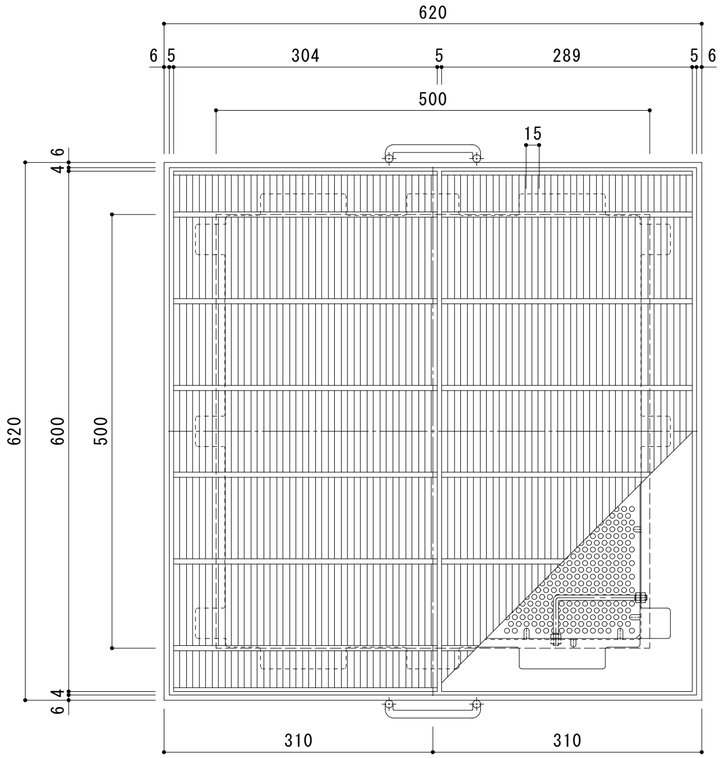

平面詳細図　Ｓ＝１：５

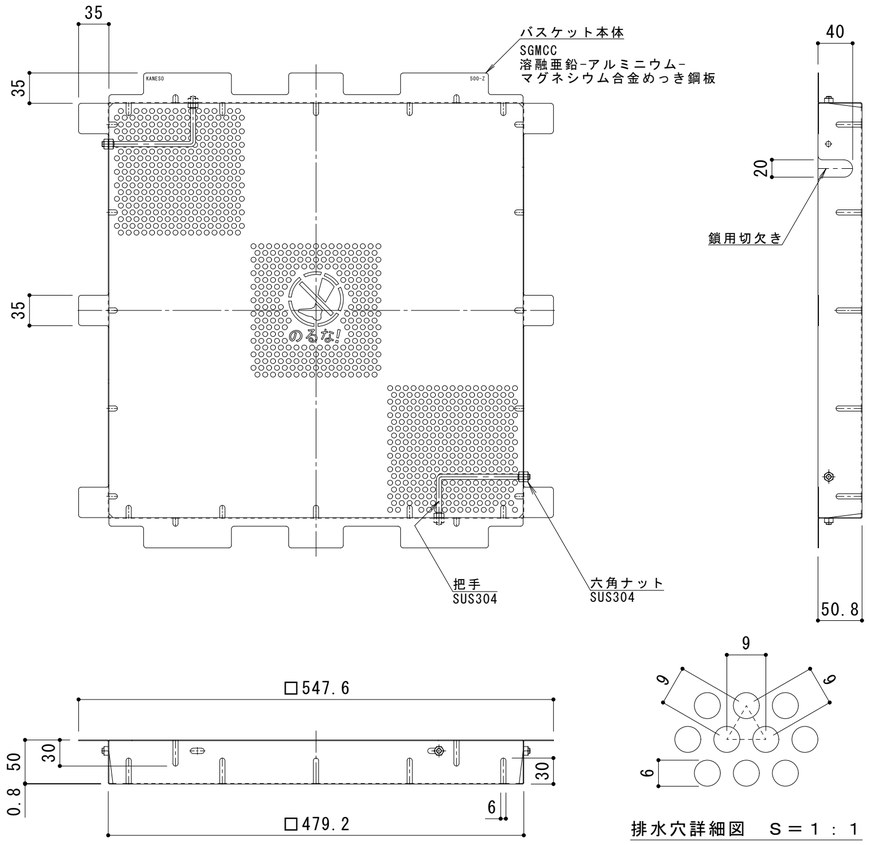

排水穴詳細図　Ｓ＝１：１

バスケット詳細図　Ｓ＝１：５

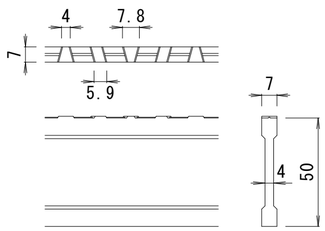

ＮＳＩ－５０　バー形状詳細　Ｓ＝１：２

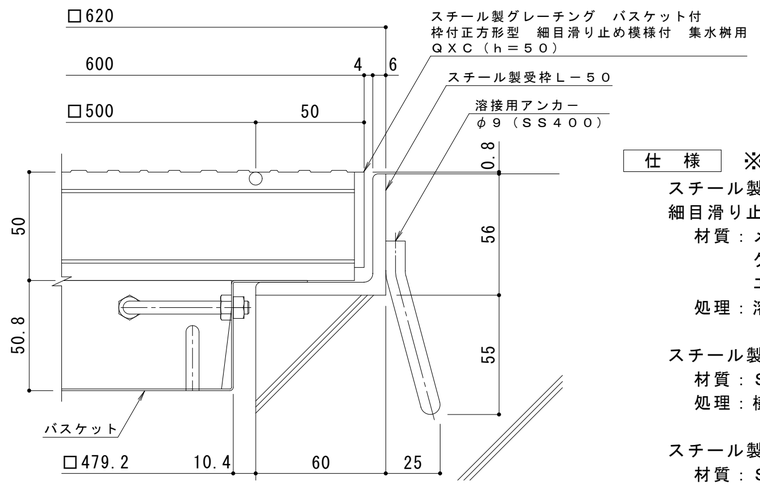

断面詳細図　Ｓ＝１：２

※グレーチングが受枠の上面より0.8mm高くなります。

仕　様　※適用荷重：Ｔ－２５

スチール製グレーチング　バスケット付　枠付正方形型
細目滑り止め模様付　集水桝用　ＱＸＣ　５５５０
材質：メインバー　ＮＳＩ－５０@15（SS400）
クロスバー　φ６　@100（SS400）
エンドプレート　ＦＢ4.5×44　（SS400）
処理：溶融亜鉛めっき

スチール製受枠　Ｌ－５０（四方枠）
材質：ＳＳ４００
処理：樹脂系塗装

スチール製集水桝用バスケット　ＤＫ－５００－Ｚ
材質：ＳＧＭＣＣ

訂正	年・月・日	内容	製図	検図	備考
	・　・				
	・　・				
	・　・				

工事名称

図面名称　スチール製グレーチング　バスケット付　枠付正方形型　細目滑り止め模様付　集水桝用
ＱＸＣ　５５５０＋ＤＫ－５００－Ｚ

製図	検図	作成年月日	カネソウ株式会社
伊藤隆朗	中村亮裕	縮尺　図　示	図番　２ＲＧ９６９６７