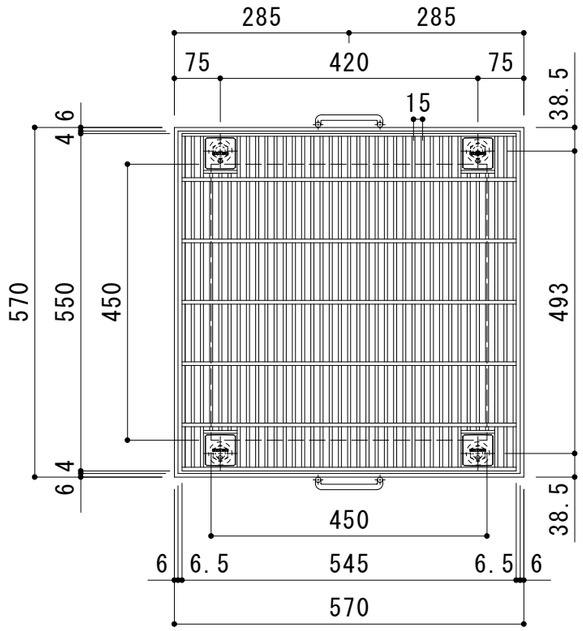

平面詳細図　Ｓ＝１：１０

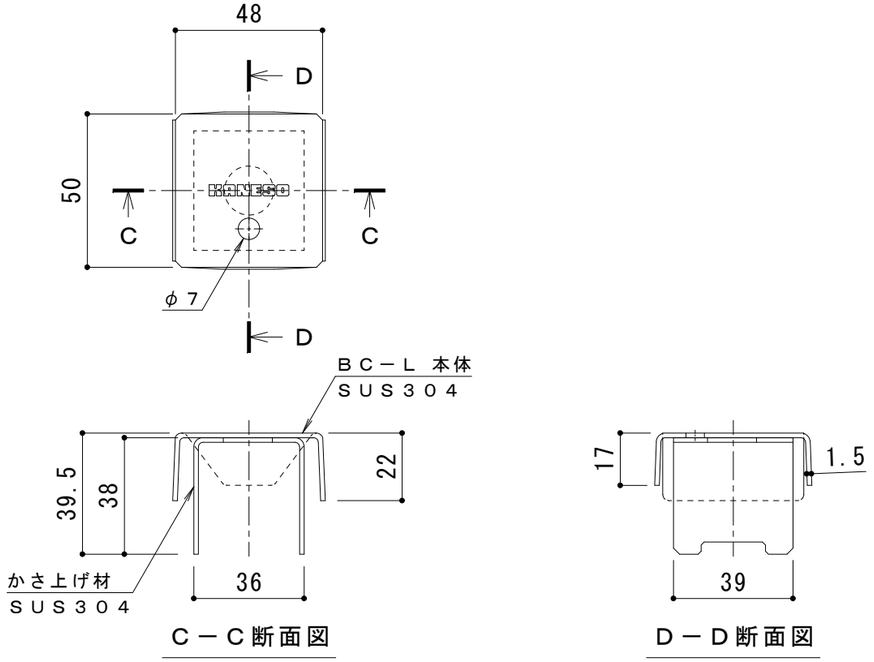

ボルトキャップＢＣ－Ｌ詳細図

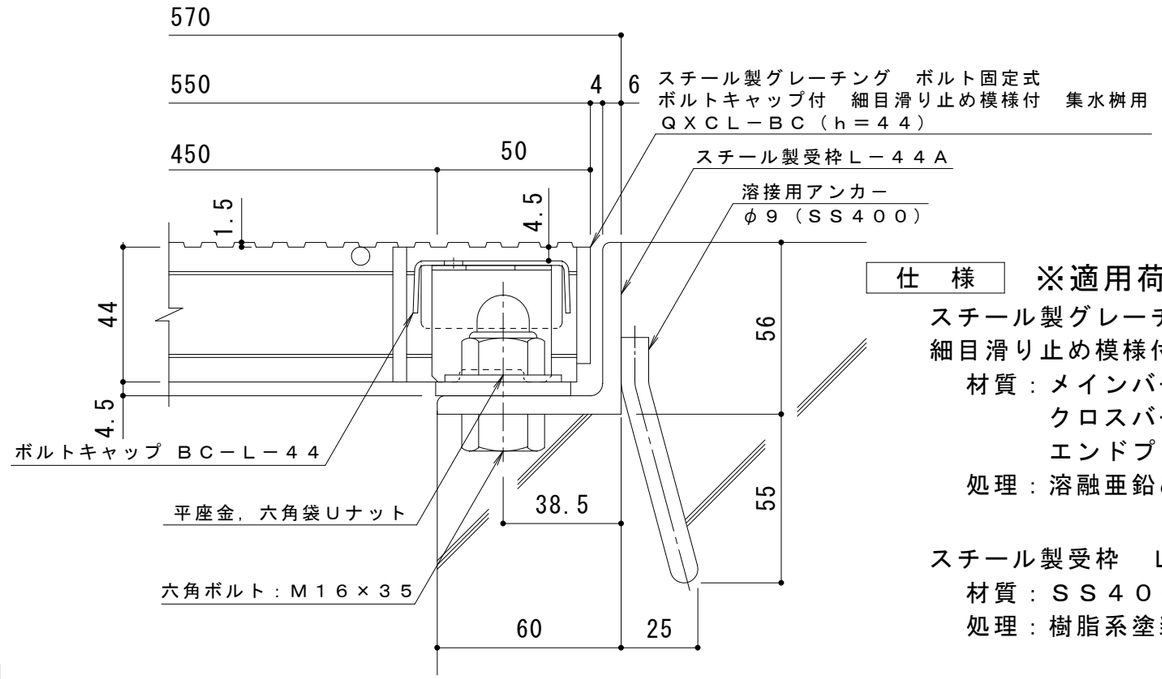

断面詳細図　Ｓ＝１：２

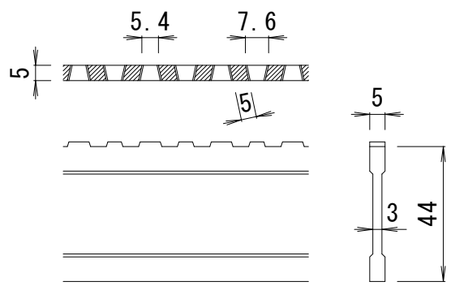

ＤＩ－４４　バー形状詳細　Ｓ＝１：２

仕　様　※適用荷重：Ｔ－２５，Ｔ－２０

スチール製グレーチング　ボルト固定式　ボルトキャップ付
細目滑り止め模様付　集水桝用　ＱＸＣＬ－ＢＣ　４４４４Ａ

材質：メインバー　　ＤＩ－４４@15　(SS400)
　　クロスバー　　φ６　　@100 (SS400)
　　エンドプレート　ＦＢ4.5×38　　(SS400)
処理：溶融亜鉛めっき

スチール製受枠　Ｌ－４４Ａ（四方受四方枠）
材質：ＳＳ４００
処理：樹脂系塗装

訂正	年・月・日	内容	製図	検図	工事名称	製図	検図	作成年月日	カネソウ株式会社
	・　・					真鍋有紀	星野和彦		
	・　・				図面名称　スチール製グレーチング　ボルト固定式　ボルトキャップ付 細目滑り止め模様付　集水桝用　ＱＸＣＬ－ＢＣ　４４４４Ａ－ａ			縮尺　図　示	図番　３ＲＧ９２７６２
	・　・								