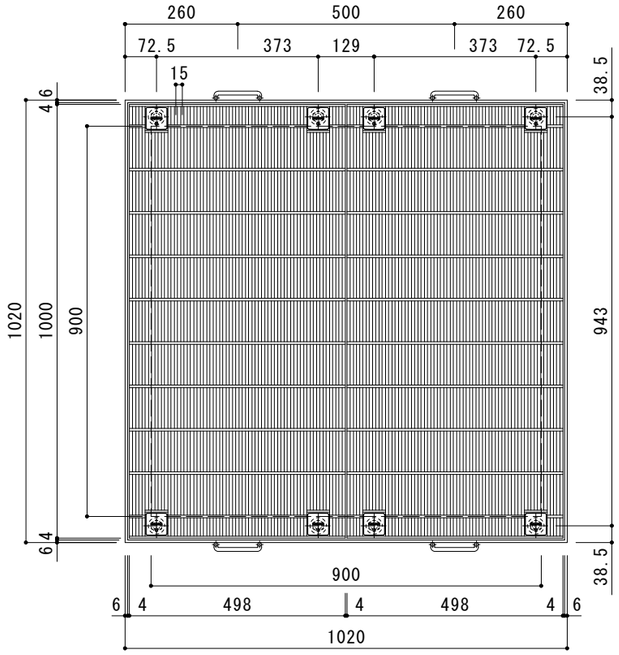

平面詳細図　Ｓ＝１：１０

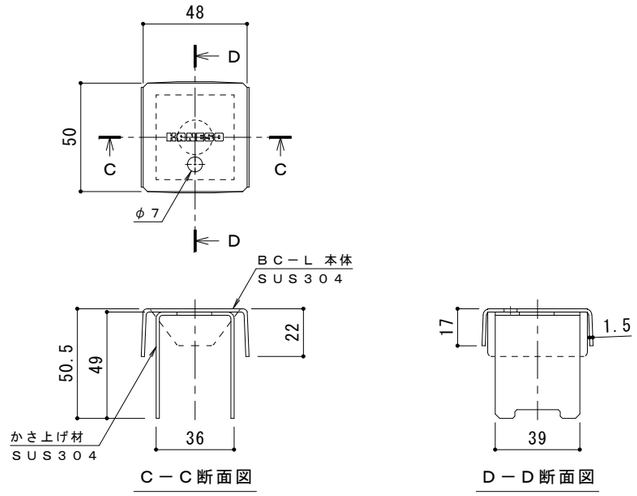

Ｃ－Ｃ断面図　　Ｄ－Ｄ断面図

ボルトキャップＢＣ－Ｌ詳細図

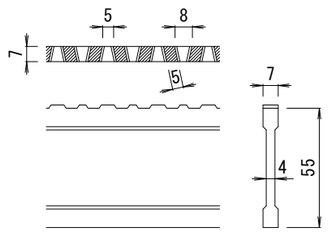

ＤＩ－５５　バー形状詳細　Ｓ＝１：２

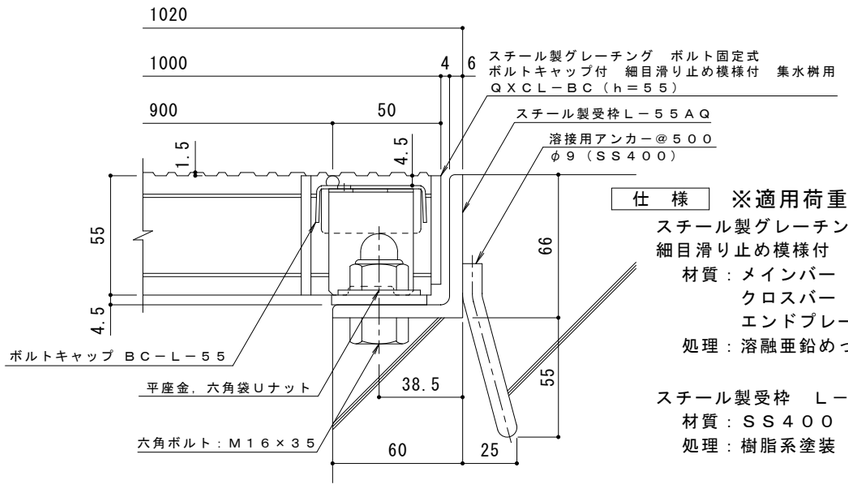

断面詳細図　Ｓ＝１：２

仕　様　※適用荷重：Ｔ－２０

スチール製グレーチング　ボルト固定式　ボルトキャップ付
細目滑り止め模様付　集水桝用　ＱＸＣＬ－ＢＣ　９９５５

材質：メインバー　　ＤＩ－５５@15　(SS400)
　　クロスバー　　φ６　　@100 (SS400)
　　エンドプレート　ＦＢ4.5×50　　(SS400)
処理：溶融亜鉛めっき

スチール製受枠　Ｌ－５５ＡＱ（四方受四方枠）
材質：ＳＳ４００
処理：樹脂系塗装

訂正	年・月・日	内容	製図	検図	備考
	・　・				
	・　・				
	・　・				

工事名称	製図	検図	作成年月日	カネソウ株式会社
図面名称　スチール製グレーチング　ボルト固定式　ボルトキャップ付　細目滑り止め模様付　集水桝用　ＱＸＣＬ－ＢＣ　９９５５－ａ	真鍋有紀	星野和彦	縮尺　図　示	図番　２ＲＧ９２７７１