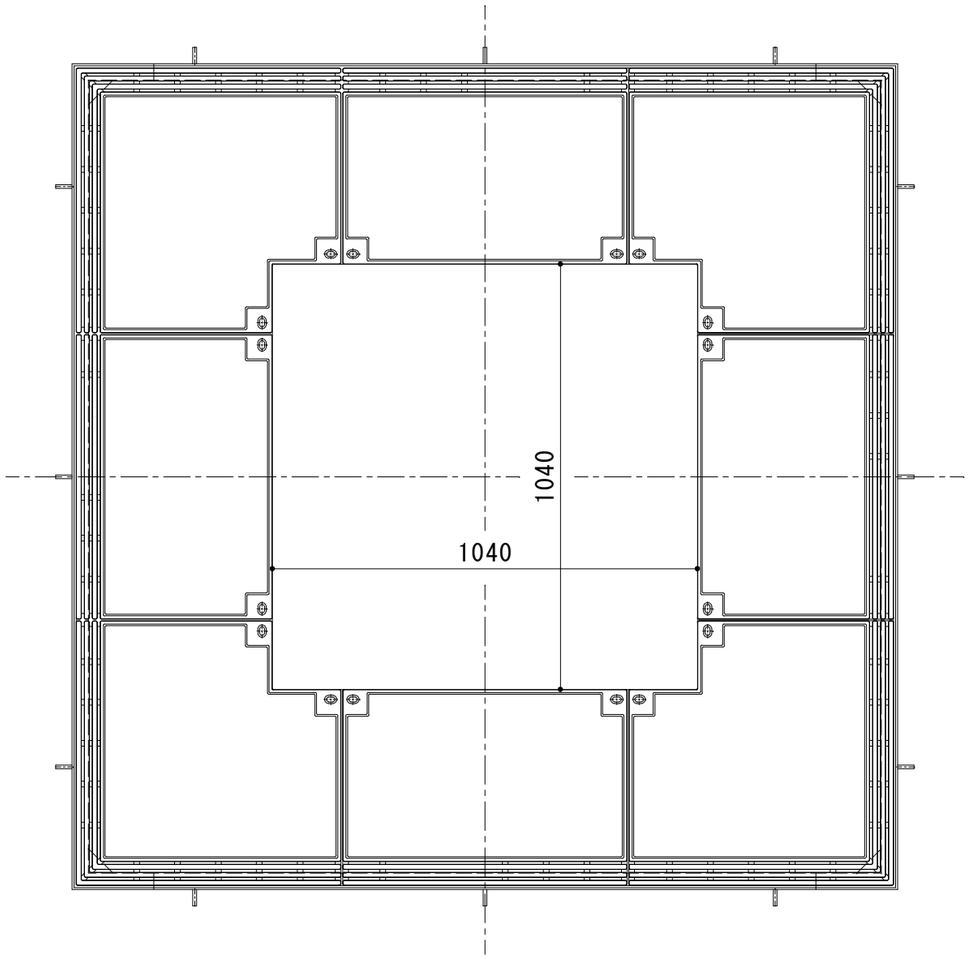

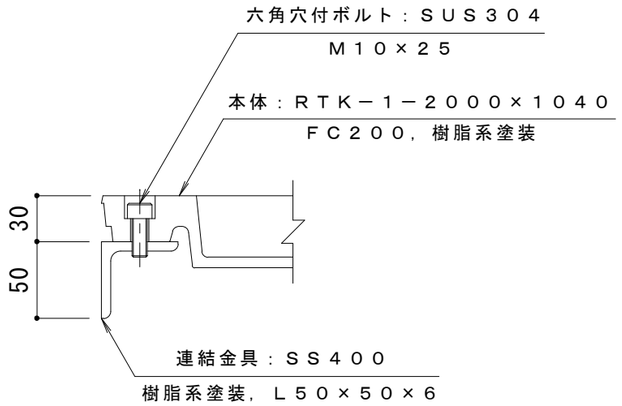

蓋連結部詳細　Ｓ＝１：４

※本体は８分割です。

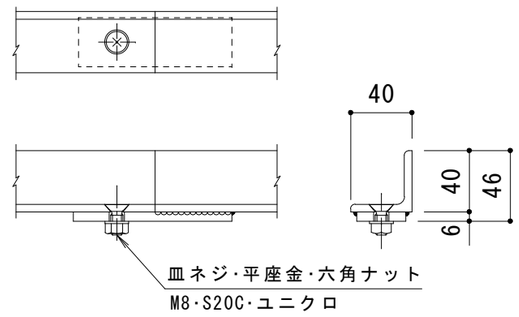

受枠接続部詳細　Ｓ＝１：４

※受枠は４分割です。

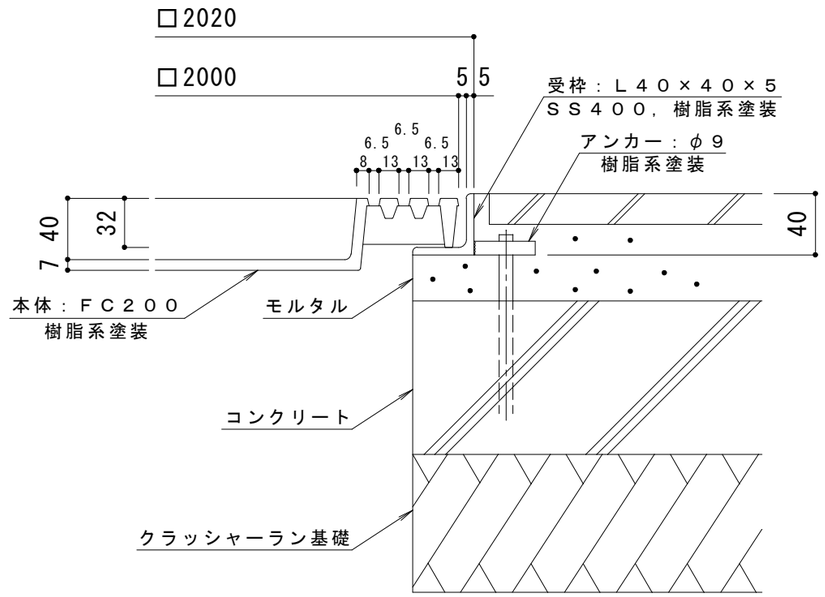

納まり詳細図　Ｓ＝１：４

訂正	年・月・日	内容	製図	検図	工事名称	製図	検図	作成年月日	カネソウ株式会社
	・　・					服部	星野		
	・　・				図面名称　角型　充填タイプ（充填深さ４０mm）　ガーデングレート　ＲＴＫ－１－２０００×１０４０ 角型用　タイル用　スチール製受枠　ＳＳ－２０００			縮尺 1:15, 1:4	図番 ３ＲＳ１２２１０
	・　・								