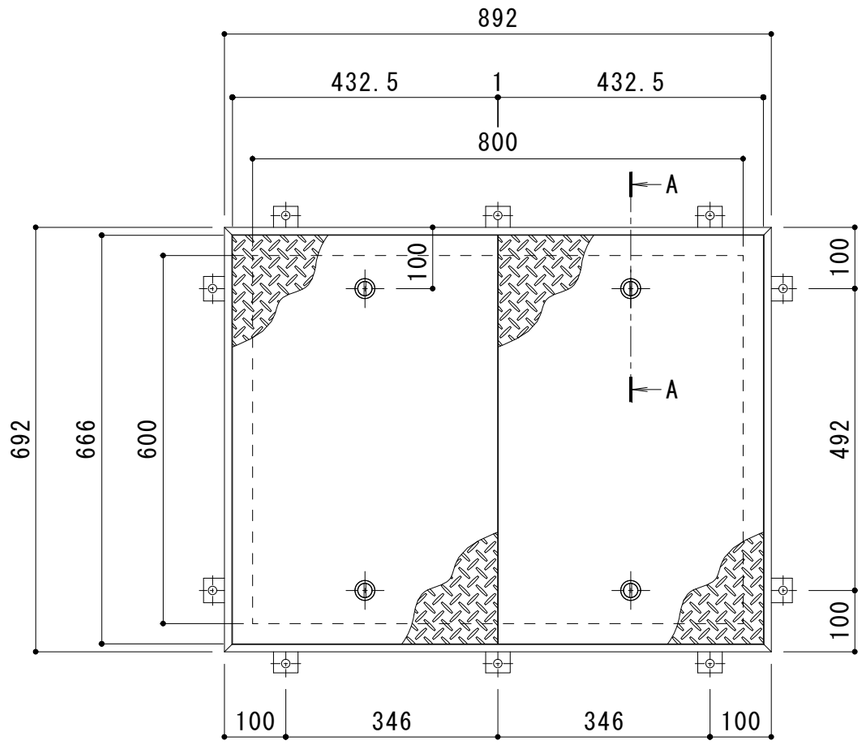

平面詳細図　Ｓ＝１：１０

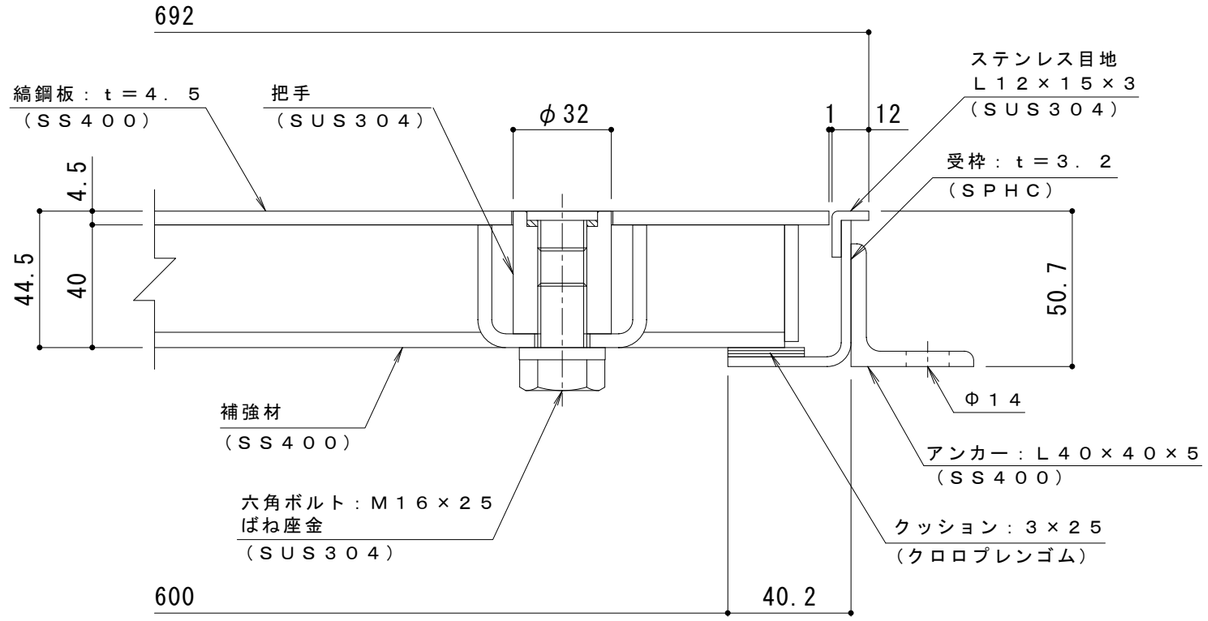

A-A断面詳細図　Ｓ＝１：２

表面処理：下塗り＋焼付塗装（ダークブラウン）（但し目地、把手、クッション材を除く）

強度性能・質量	
強度	歩行用
主な設置場所	建物内、建物敷地内で車両の乗り入れが無く、人が通行する場所。
荷重	3,500N/m²
許容応力	約235N/mm²
許容たわみ量	L/300以下
質量	47kg/組
蓋質量	約17kg/枚

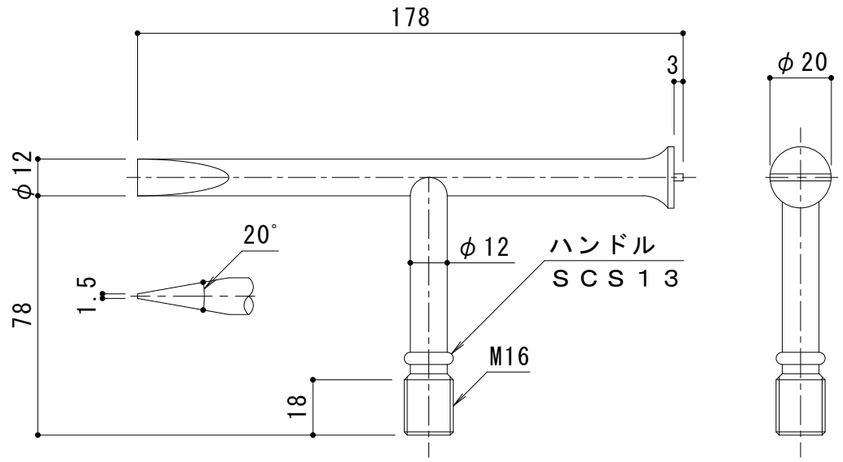

別売部品
開閉ハンドル詳細図　Ｓ＝１：２

Ｋ－１ａ型（２本／組）

訂正	年・月・日	内容	製図	検図	工事名称	製図	検図	作成年月日	カネソウ株式会社
	・　・					清田隼人	石川文和	2025.1.6	
	・　・				図面名称　縞鋼板蓋　屋内用　一般形　スチール製　ステンレス目地 マシンハッチ　Ｓ－１ＥＣ－６００×８００			縮尺　図示	図番　３ＲＨ７９０８
	・　・								