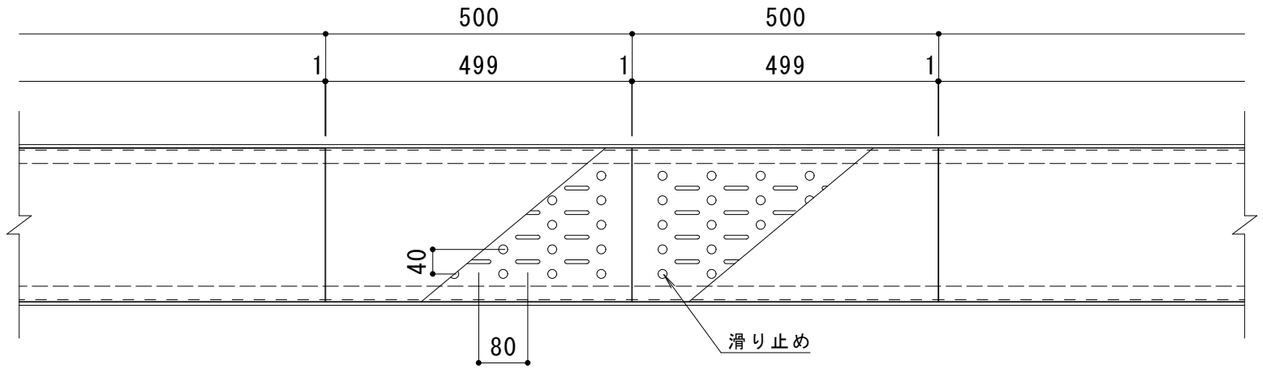


平面詳細図　Ｓ＝１：１０

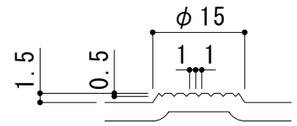


滑り止め詳細　Ｓ＝１：１

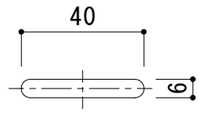


排水穴詳細　Ｓ＝１：２

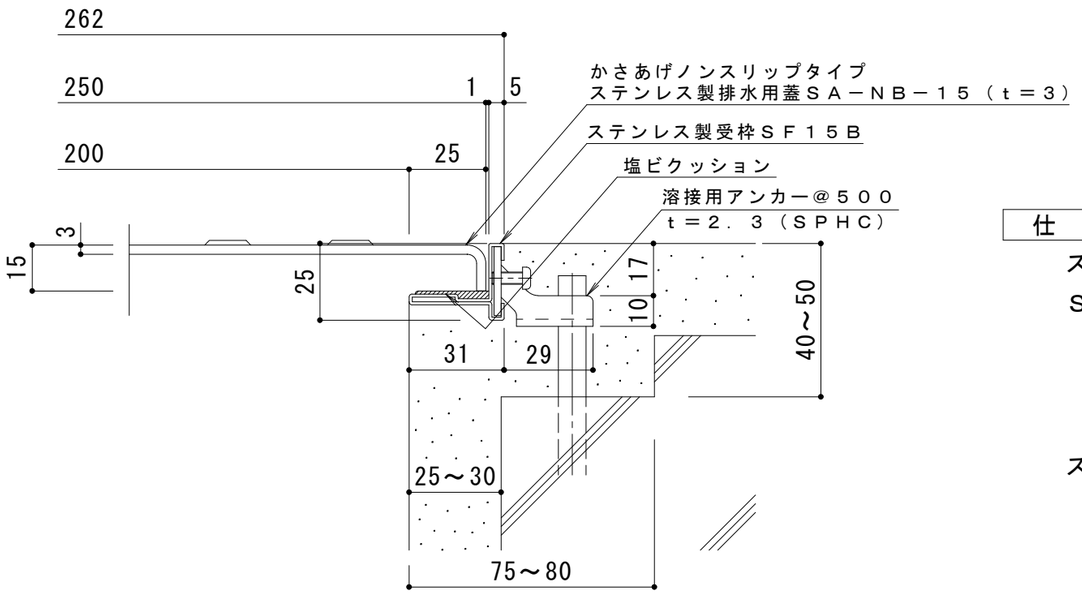


断面詳細図　Ｓ＝１：２

仕　様

ステンレス製　かさあげノンスリップタイプ　排水ピット蓋

ＳＡ－ＮＢ－１５　２５０×５００×１５

材質：冷間圧延ステンレス鋼板　（ＳＵＳ３０４）

処理：ヘアライン

定尺：４９９

ステンレス製受枠　ＳＦ１５Ｂ

材質：冷間圧延ステンレス鋼板（ＳＵＳ３０４－２Ｂ）

定尺：３０００

| 訂正 | 年・月・日 | 内容 | 製図 | 検図 | 工事名称 | 製図 | 検図 | 作成年月日 | カネソウ株式会社 |
|---|---|---|---|---|---|---|---|---|---|
| | ・　・ | | | | | 谷 | 星野 | | |
| | ・　・ | | | | 図面名称 ステンレス製　かさあげノンスリップタイプ　排水ピット蓋（板厚3mm、高さ15mm）<br>ＳＡ－ＮＢ－１５　２５０×５００×１５＋ＳＦ１５Ｂ | | | 縮尺 図　示 | 図番 ３ＲＰ１３０９１８ |
| | ・　・ | | | | | | | | |