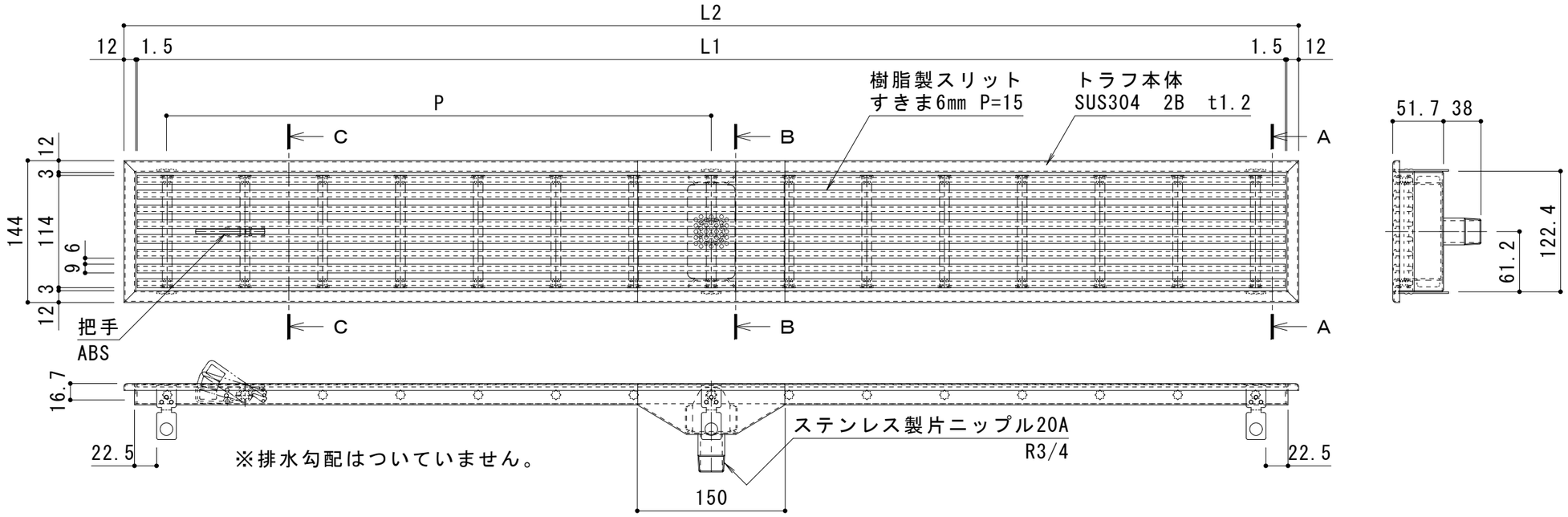

製品詳細図　S＝1：5

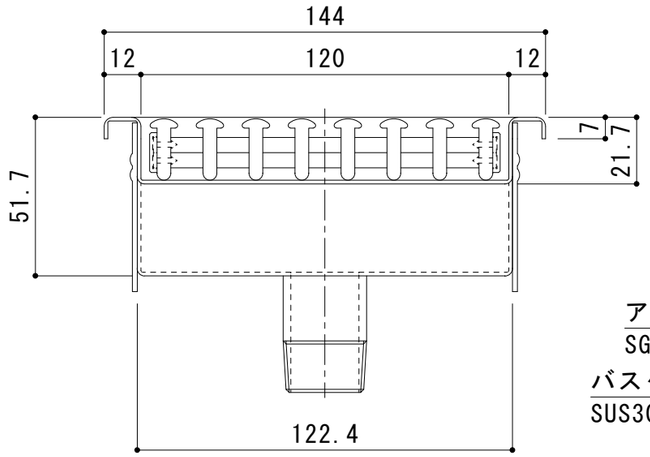

A－A断面図　S＝1：2

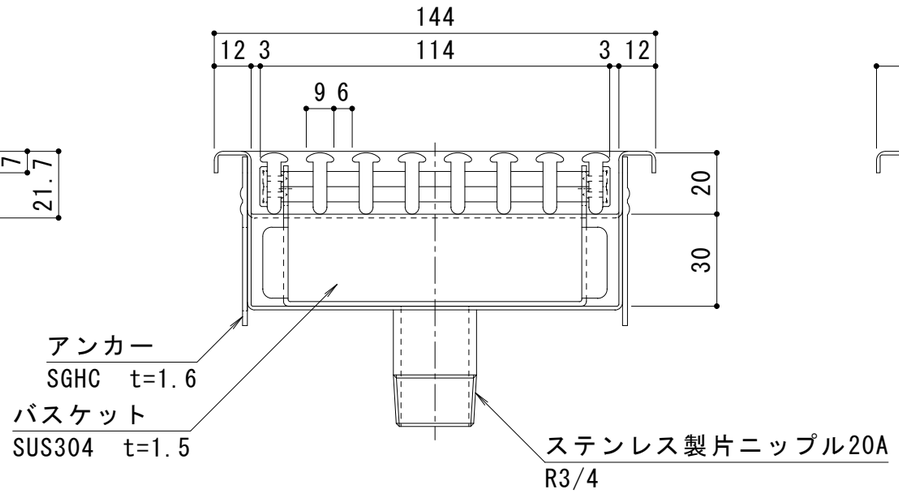

B－B断面図　S＝1：2

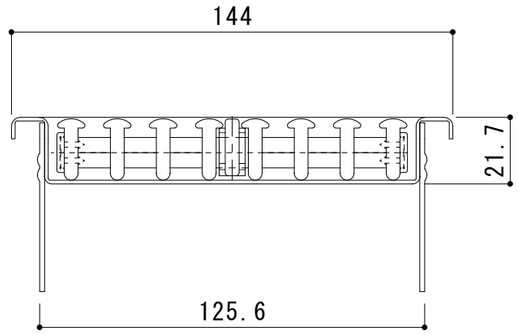

C－C断面図　S＝1：2

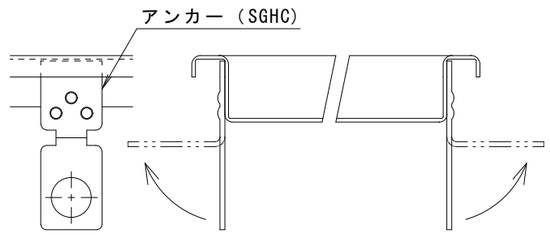

※アンカーは必要に応じ、折り曲げが可能です。

製品符号	呼称	L1	L2	P(ｱﾝｶｰﾋﾟｯﾁ)	アンカー数量	質　量
SEDP-CV	1506	567	594	508	4	2.4kg
	1509	867	894	404	6	3.6kg
	1512	1167	1194	554	6	4.8kg

※グレーチングの色（ベージュ、グレー、ブラウン、ブラック）をご指示ください。

強度基準

強度	荷重	基準・規格
歩行用	等分布荷重　3,500N/㎡	建築基準法施工例　第85条　積載荷重

訂正	年・月・日	内　容	製図	検図
	・　・			
	・　・			
	・　・			

工事名称

図面名称　排水ユニット　樹脂製スリット　すきま6mm　細目タイプ　屋内用
ステンレス製トラフ　中央部排水　たて引き用　SEDP－CV　150角タイル用

製図	検図	作成年月日	カネソウ株式会社
田畑　純	石川文和	縮尺　図　示	図番　3RS19401

K03－事推－330（1）