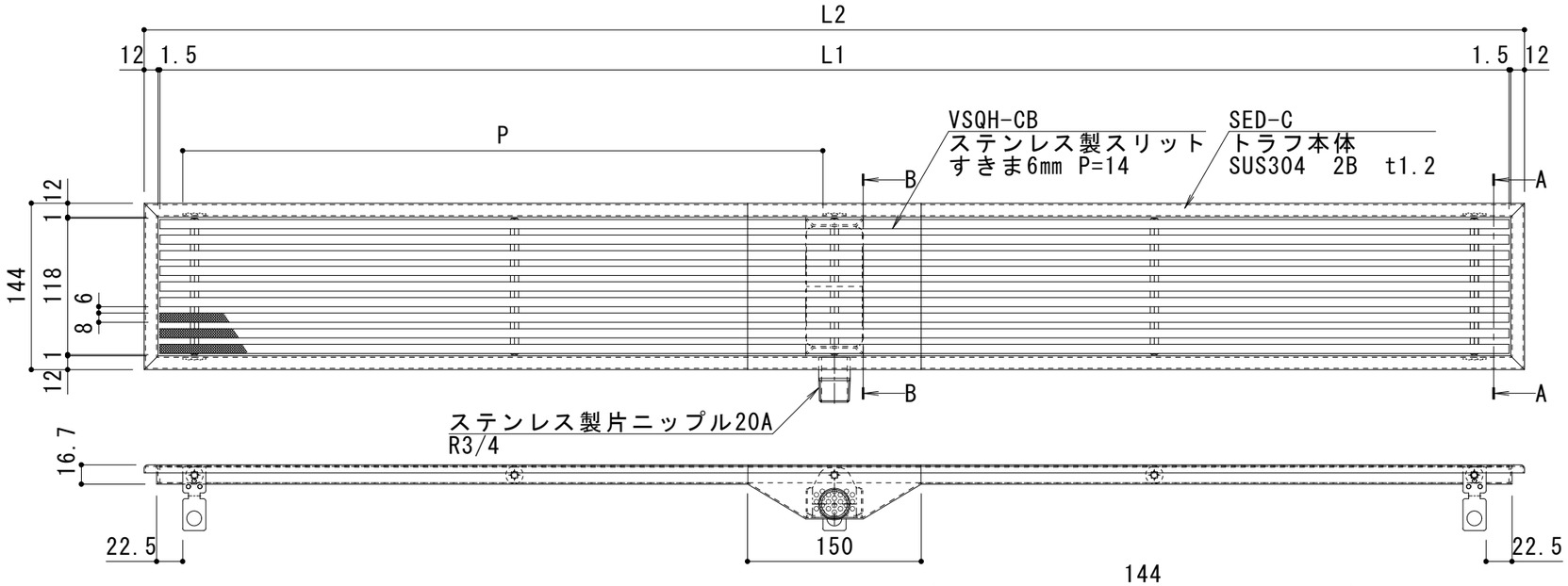

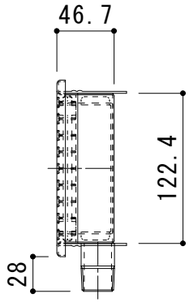

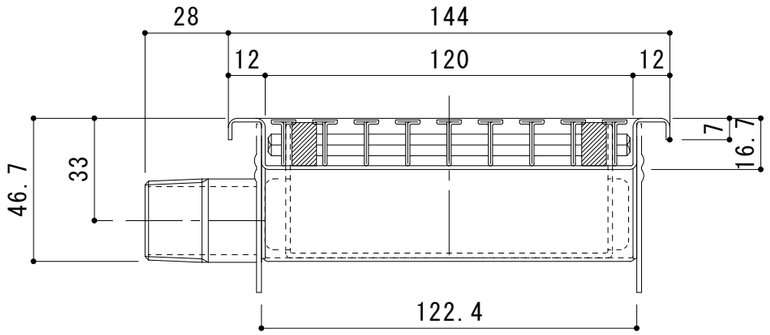

A-A断面図 S=1:2

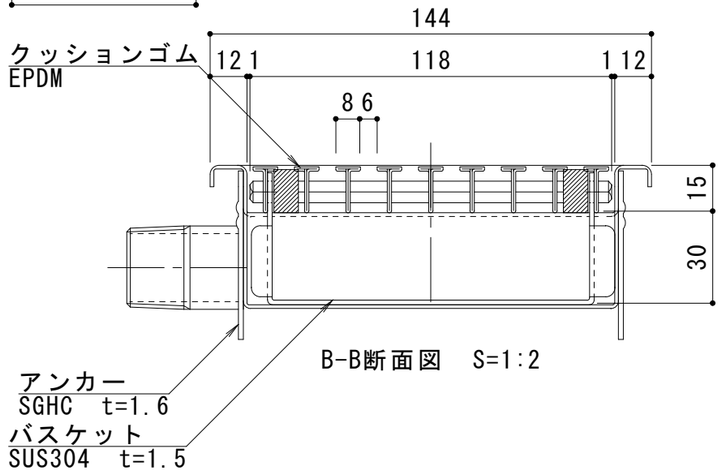

B-B断面図 S=1:2

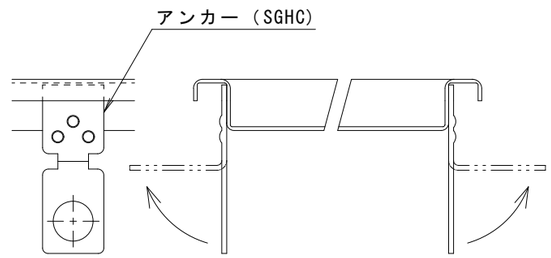

※アンカーは必要に応じ、折り曲げが可能です。

付属品

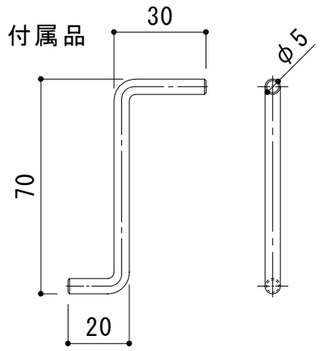

スリット引上げ用ハンドル S=1:2
材質：SS400
表面処理：電気亜鉛めっき

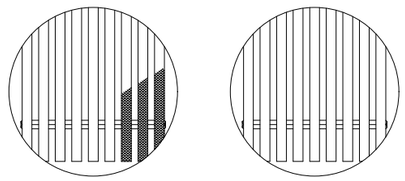

ノンスリップタイプ　プレーンタイプ

スリットのパターン

製品符号	呼称	L1	L2	P(ｱﾝｶｰﾋﾟｯﾁ)	アンカー数量	質　量
SEDS-C	1506NまたはP	567	594	508	4	2.2kg
	1509NまたはP	867	894	404	5	3.3kg
	1512NまたはP	1167	1194	554	5	4.3kg
	1518NまたはP	1767	1794	427	9	6.5kg
	1520NまたはP	1967	1994	477	9	7.2kg

※ノンスリップの場合は呼称末尾にN、プレーンの場合はPをつけてご指示ください。

適用荷重：歩行用

訂正	年・月・日	内　容	製図	検図	工事名称	製図	検図	作成年月日	カネソウ株式会社
	・・					田畑　純	石川文和		
	・・				図面名称 排水ユニット 細目タイプ　ステンレス製スリット/ステンレス製トラフ（中央部排水）１５０角タイル用			縮尺 図　示	図番 ３ＲＳ１８６５８
	・・								