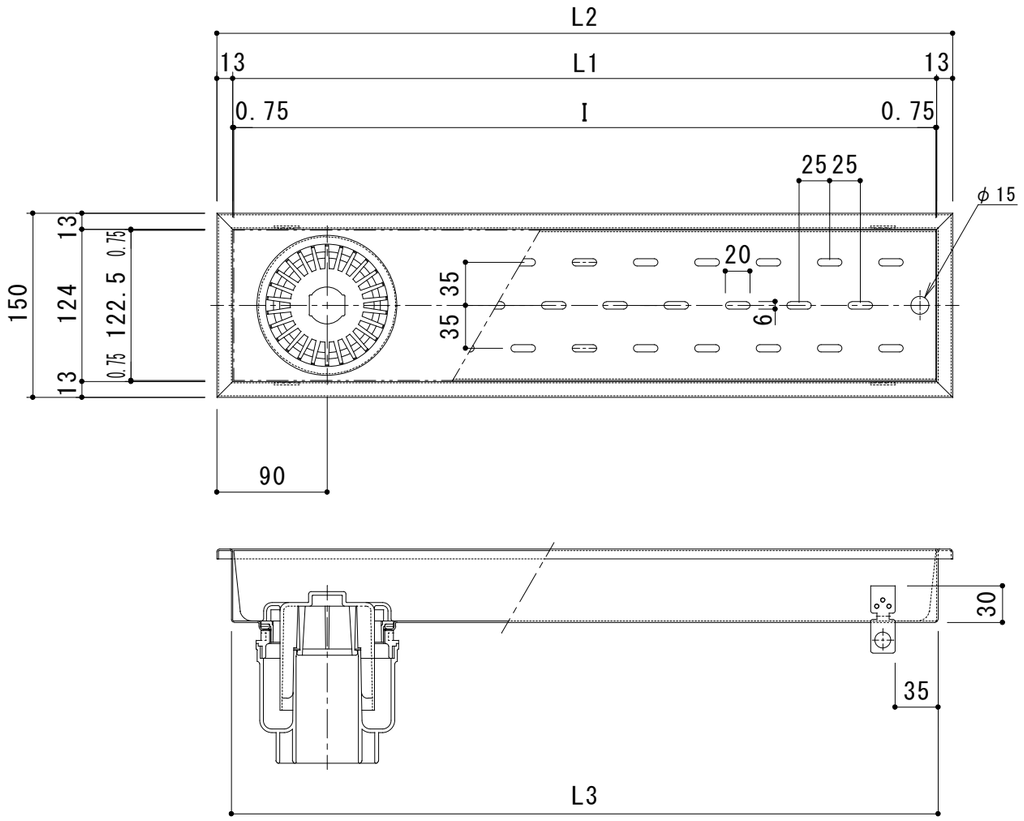

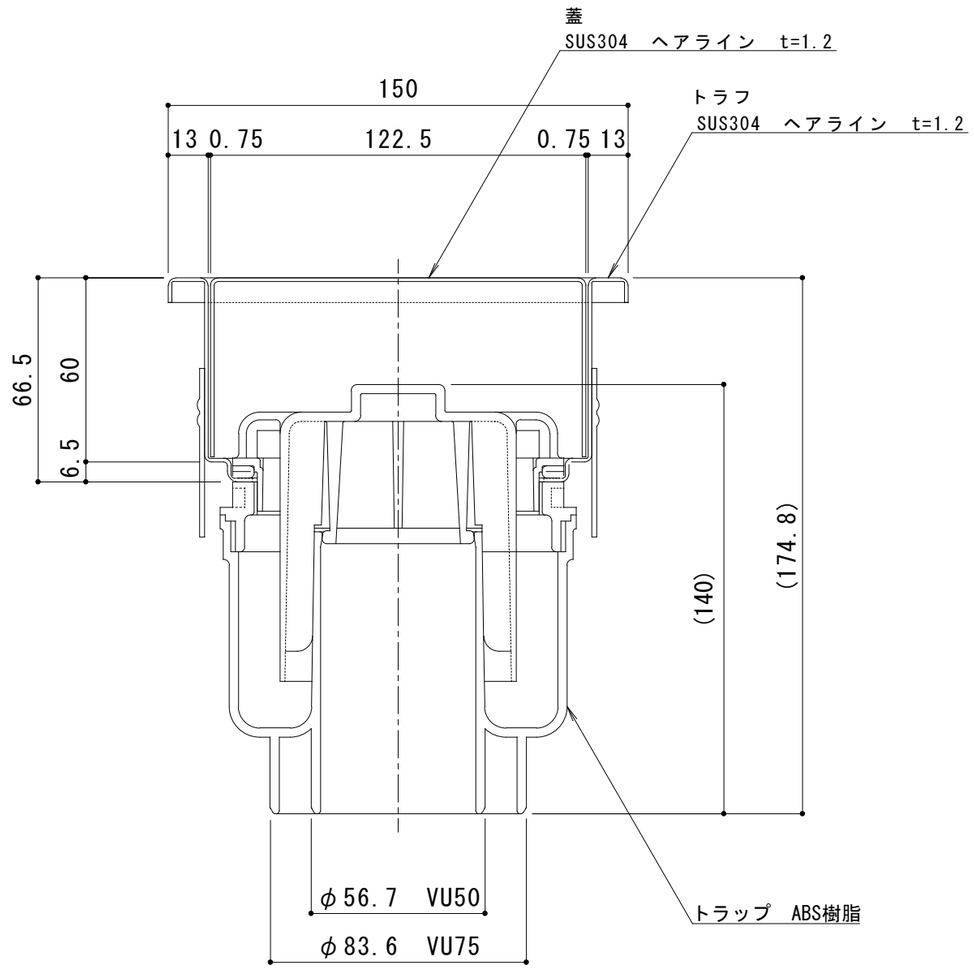

断面詳細図　S＝1：2

製品ページ

製品符号	呼称	L1	L2	L3	I(蓋長さ
SEDS-E-DT	1506	574	600	576.4	572.5
	1509	874	900	876.4	872.5
	1512	1174	1200	1176.4	1172.5(2枚割) (585.9x2+0.75)

強度	荷重	載荷板	基準・規格
歩行用	3,500N/㎡	等分布荷重	建築基準法施工令　第85条　積載荷重

訂正	年・月・日	内容	製図	検図
	・　・			
	・　・			
	・　・			

工事名称

図面名称　排水ユニット　ステンレス製パンチングプレート排水蓋
ステンレス製深型(60mm)　トラフ　ＳＥＤＳ－Ｅ－ＤＴ

製図　小林瑞季
検図　樋口佳平
作成年月日
縮尺　１：５

カネソウ株式会社

図番　３ＲＳ１９２４２