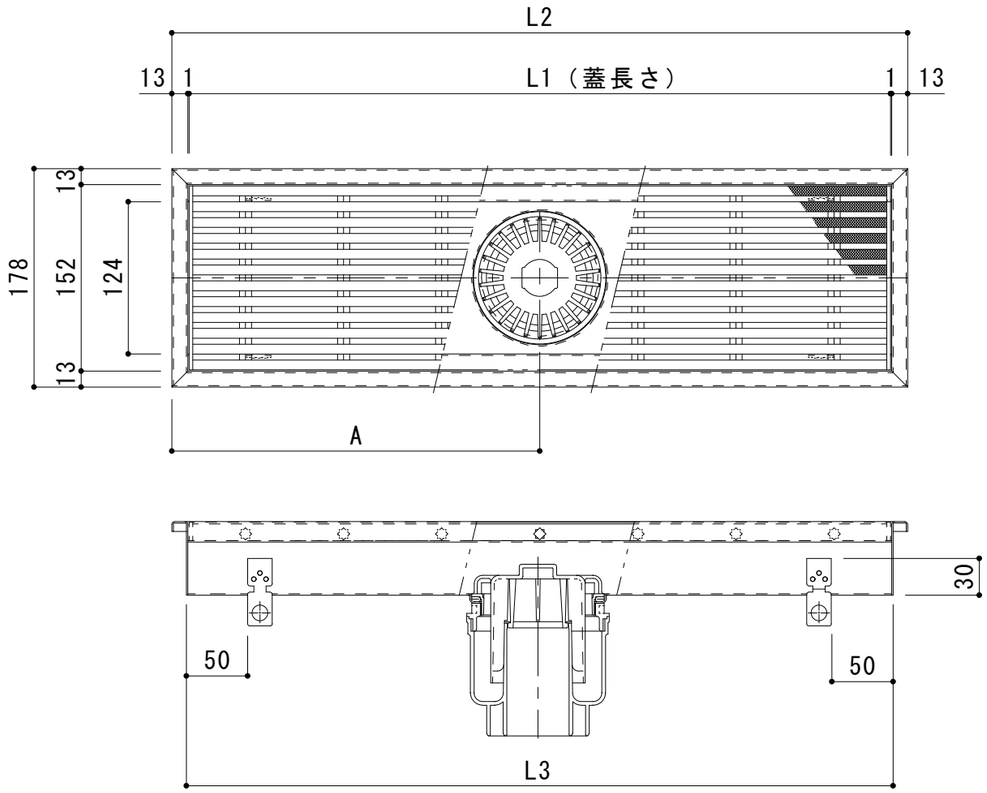

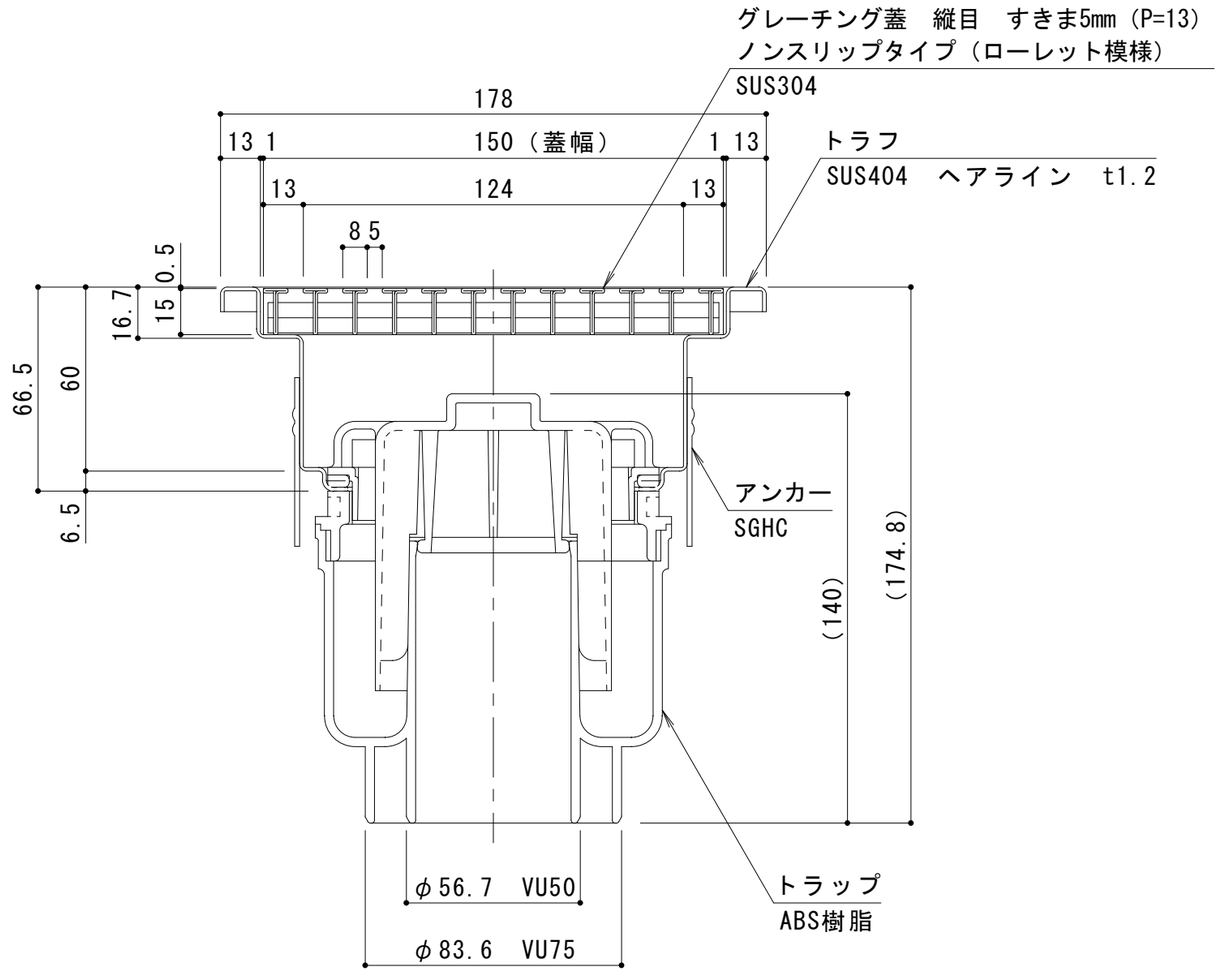

断面詳細図　Ｓ＝１：２

単位:mm

製品符号	呼称	L1（蓋長さ）	L2	L3	A
SEDS-GC-DT	1806	572	600	576.4	300
	1809	872	900	876.4	450
	1812	1172(2枚割)(586×2)	1200	1176.4	600
	1815	1471.5(3枚割)(490.5×3)	1500	1476.4	750
	1818	1771.5(3枚割)(590.5×3)	1800	1776.4	900

強度	荷重	載荷板	基準・規格
歩行用	3,500N/㎡	等分布荷重	建築基準法施工令　第85条　積載荷重

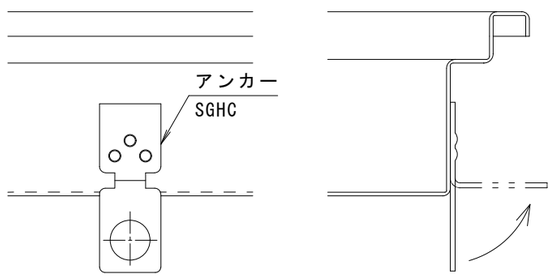

※アンカーは必要に応じ、折り曲げが可能です。

アンカー詳細図　Ｓ＝１：２

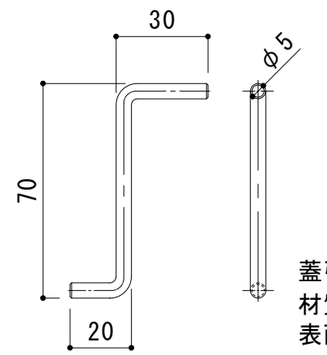

蓋引き上げ用ハンドル
材質：SS400
表面処理：電気亜鉛めっき

付属品　Ｓ＝１：２

訂正	年・月・日	内容	製図	検図
	・　・			
	・　・			
	・　・			

工事名称

図面名称　排水ユニット　ステンレス製グレーチング蓋／ステンレス製深型（６０mm）トラフ
中央部排水　ＳＥＤＳ－ＧＣ－ＤＴ

製図　清水文捺
検図　稲垣貴久
作成年月日
縮尺　１：５

カネソウ株式会社

図番　３ＲＳ２００６１