| 名称 | | ステンレス目地付　鋳鉄製蓋<br>側溝用　インターロッキングブロック用　充填深さ75mm<br>ステンレス製受枠　クッション材付 |
|---|---|---|
| 蓋 | | ねずみ鋳鉄製 FCD500 樹脂系塗装 |
| | | 充填深さ 75mm |
| | | 寸法 幅240×長さ599×高さ95 |
| | | 蓋質量　14kg/枚 |
| | | 舗装材充填時の蓋質量　約36kg/枚 |
| | 目地 | ステンレス製　SUS304 |
| | | すきま　6mm |
| 受枠 | | ステンレス製　クッション材付<br>寸法 幅51×高さ104×長さ2000<br>※アンカーを回転・変形させることで境界部・壁際用として使用できます。 |
| 品番 | | カネソウ　カラー舗装用みぞ蓋<br>蓋　：SIM-14-2560 (P=10)<br>受枠：TL95P |

| 強度性能 | |
|---|---|
| 強度 | T-14：後輪1輪荷重54.9kN(5,600kgf)<br>総重量14トンまでの車両が通行可能 |
| 主な使用場所 | 建物内、建物敷地内、公園敷地内、<br>車道以外で車両の乗り入れる可能性のある場所 |
| 車両進行方向 | 縦断方向（側溝方向） |
| 衝撃係数 | 0.1 |
| 荷重 | 54.9kN |
| 後輪接地面積 | 200×500 mm |

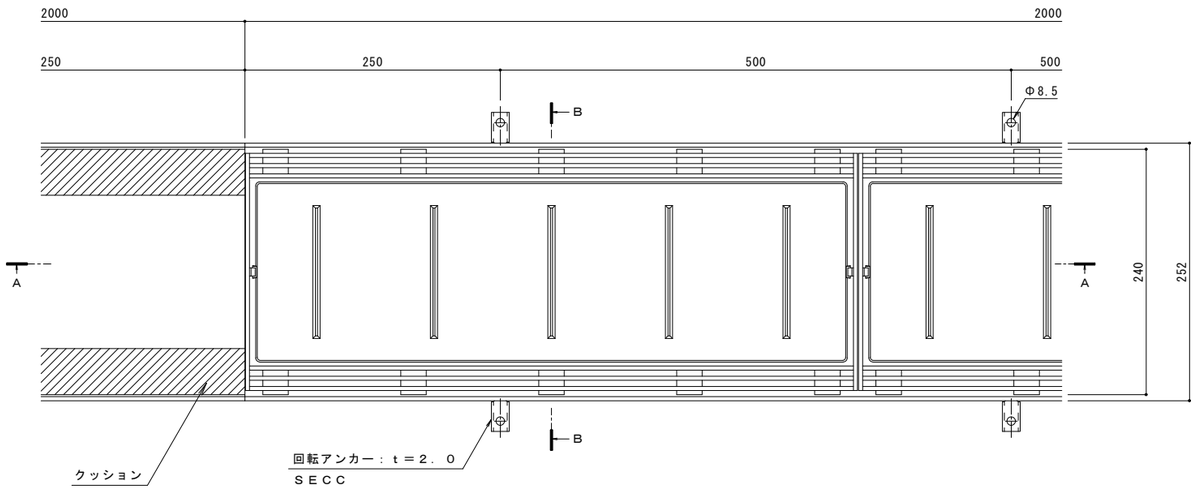


平面図　Ｓ＝１：３
※平面図は舗装材を省略。

縦断方向（側溝方向）

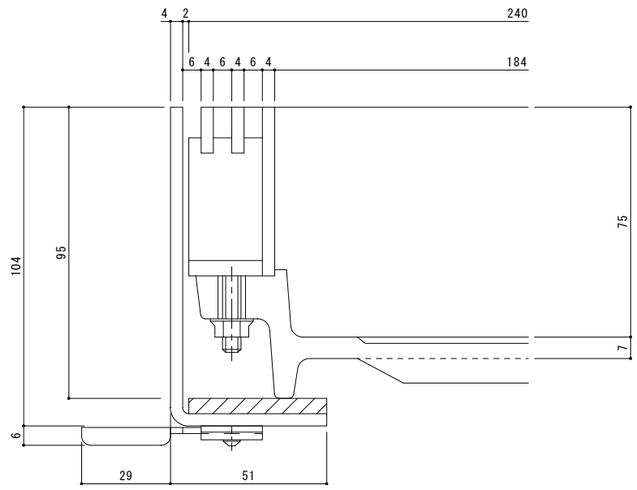


目地詳細図　Ｓ＝１：１

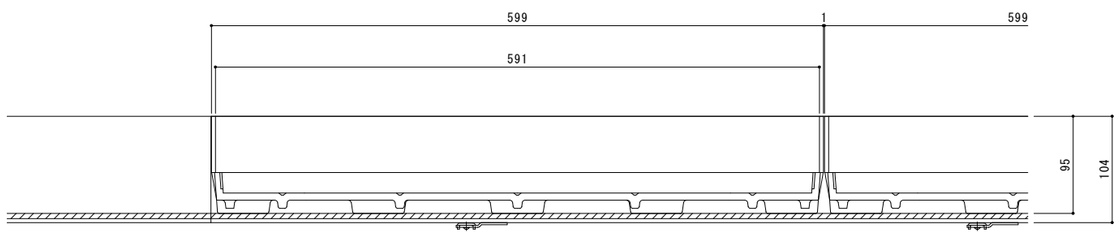


Ａ－Ａ断面図　Ｓ＝１：３
※Ａ－Ａ断面図は舗装材を省略。

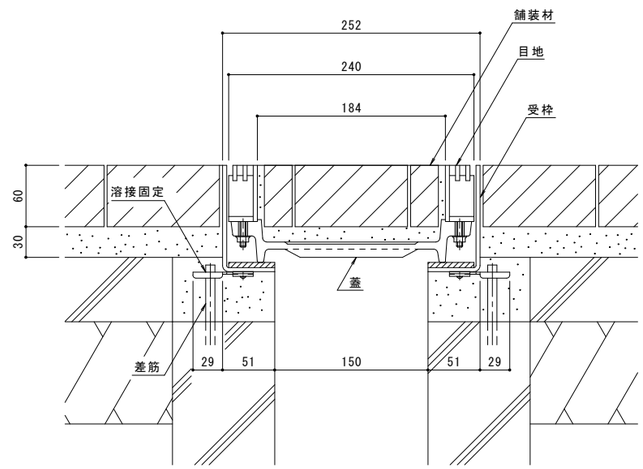


Ｂ－Ｂ断面図　Ｓ＝１：３
（納まり図）

| 訂正 | 年・月・日 | 内容 | 製図 | 検図 | 年・月・日 | 内容 | 製図 | 検図 | 備考 |
|---|---|---|---|---|---|---|---|---|---|
| | ・　・ | | | | ・　・ | | | | |
| | ・　・ | | | | ・　・ | | | | |
| | ・　・ | | | | ・　・ | | | | |

| 工事名称 | | 製図 | 検図 | 作成年月日 | カネソウ株式会社 |
|---|---|---|---|---|---|
| 図面名称 | ステンレス目地付　鋳鉄製蓋　側溝用　インターロッキングブロック用　充填深さ75mm ＳＩＭ－１４－２５６０（Ｐ＝１０）<br>ステンレス製受枠　クッション材付　ＴＬ９５Ｐ | 酒井ひと美 | 松崎裕一 | 縮尺　図　示 | 図番　１ＲＳ１７８０４ |