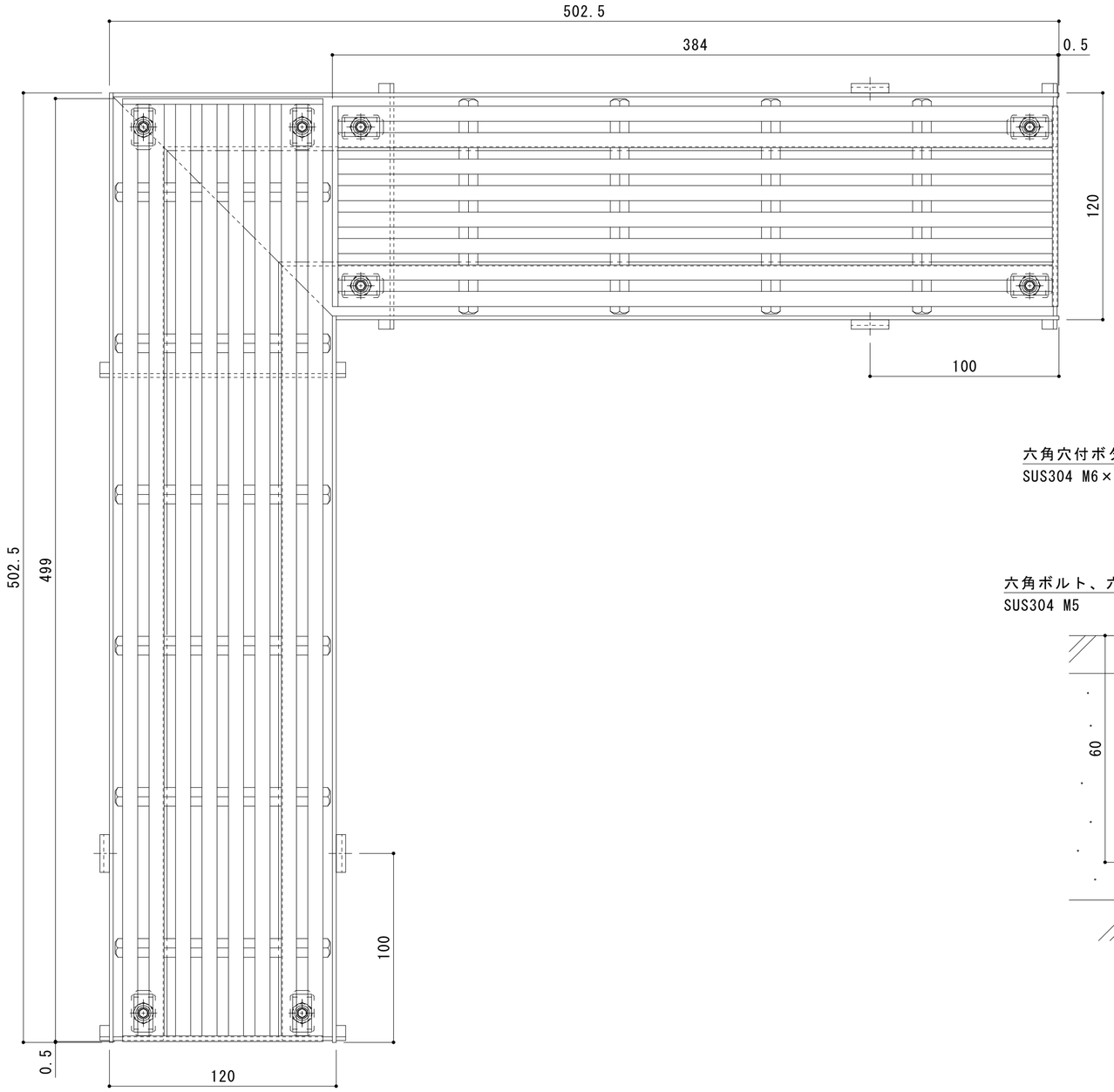

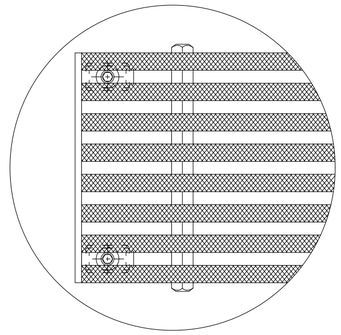

ノンスリップ模様　Ｓ＝１：２

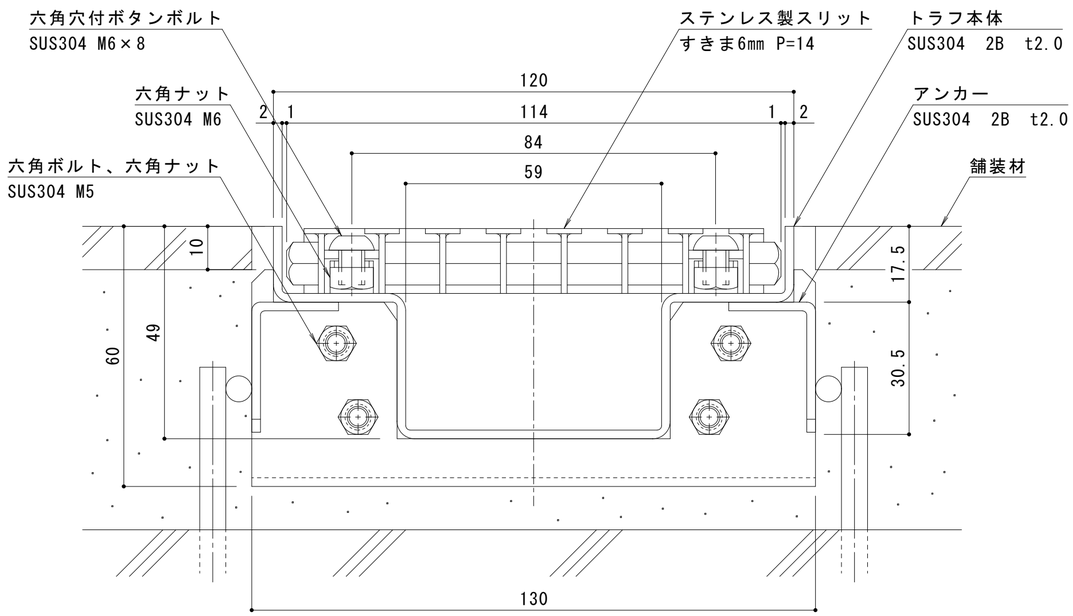

断面納まり図　Ｓ＝１：１

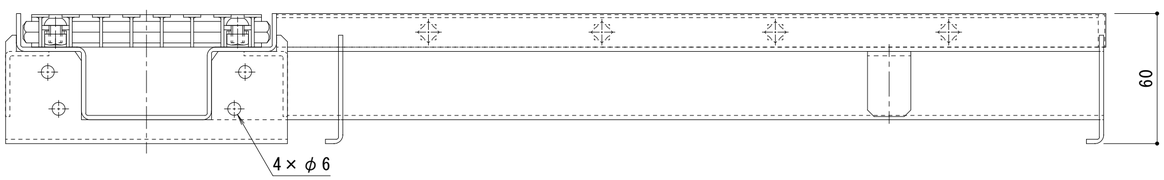

強度	荷重	基準・規格
歩行用	等分布荷重　5,000N/㎡	道路橋示方書　歩道等の群集荷重

訂正	年・月・日	内容	製図	検図	備考
	・　・				
	・　・				
	・　・				

工事名称

図面名称　ジョイントラフ　連結式鋼製溝付スリットみぞ蓋　蓋ボルト固定　細目ノンスリップタイプ
ステンレス製スリット／ステンレス製トラフ　９０°コーナー　ＳＫＩＤ－Ｃ－１２６０

製図　加藤憲計
検図　石川文和
作成年月日
縮尺　１：２、１：１

カネソウ株式会社

図番　２ＲＳ１９６１５