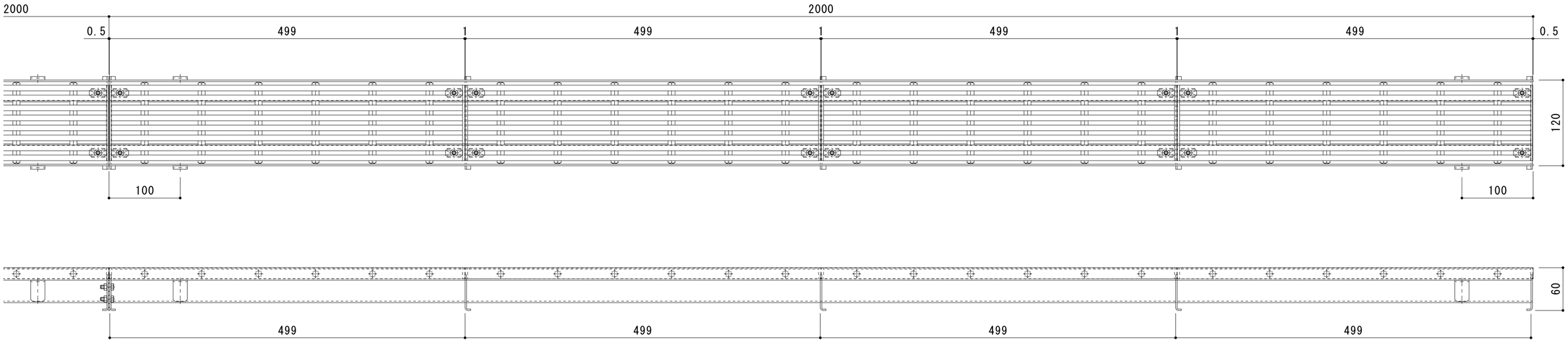

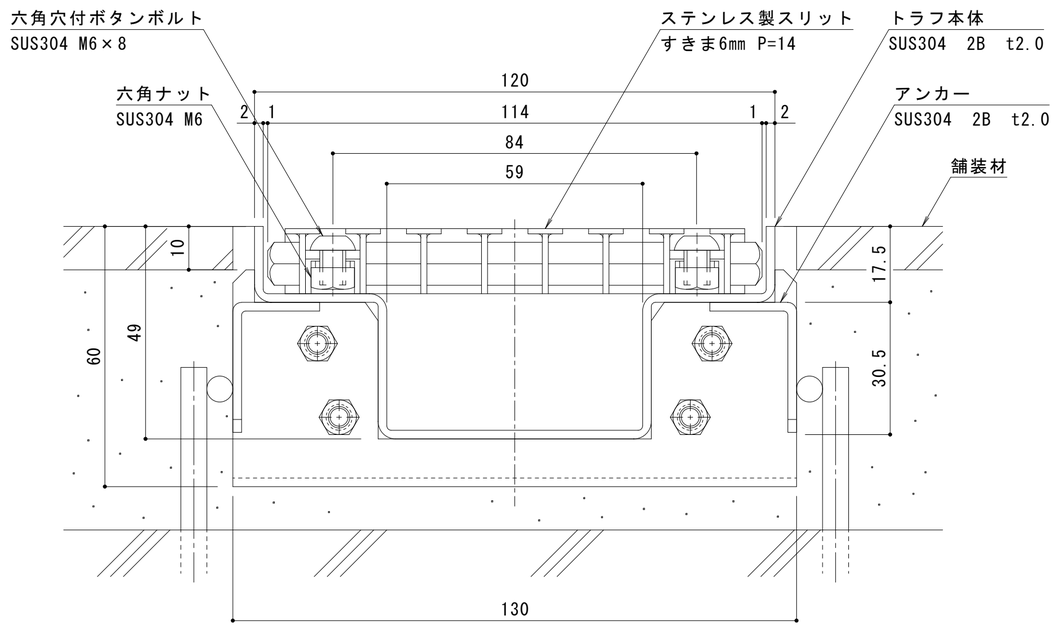

断面納まり図　S＝1：1

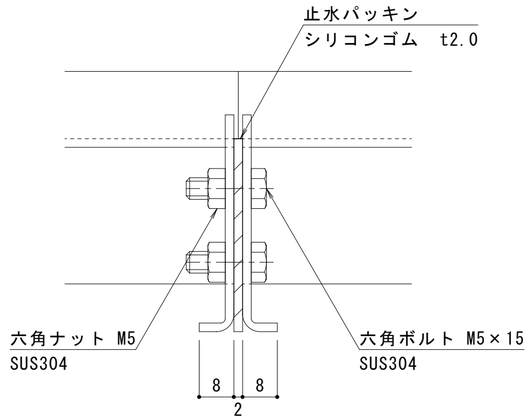

連結部納まり図　S＝1：1

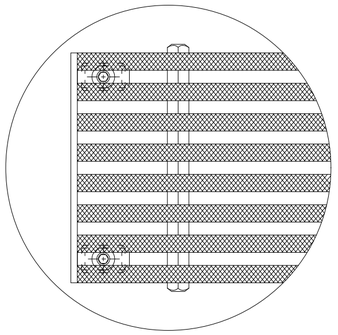

ノンスリップ模様　S＝1：2

強度	荷重	基準・規格
歩行用	等分布荷重　5,000N/㎡	道路橋示方書　歩道等の群集荷重

訂正	年・月・日	内容	製図	検図	備考
	・　・				
	・　・				
	・　・				

工事名称

図面名称　ジョイントラフ　連結式鋼製溝付スリットみぞ蓋　蓋ボルト固定　細目ノンスリップタイプ
ステンレス製スリット／ステンレス製トラフ　直線　ＳＫＩＤ－Ｓ－１２６０

製図　加藤憲計　検図　石川文和　作成年月日　縮尺　１：４、１：１

カネソウ株式会社

図番　２ＲＳ１９６１４