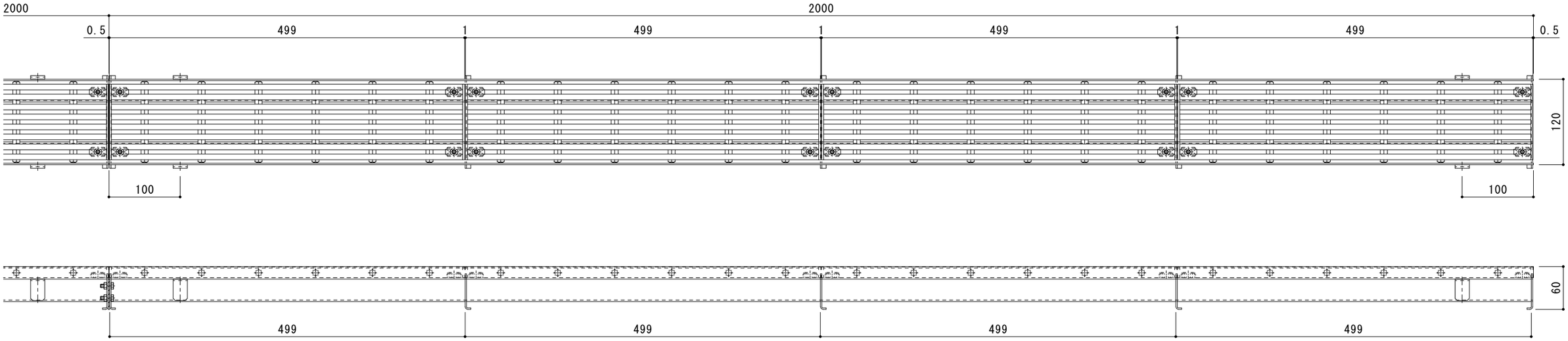

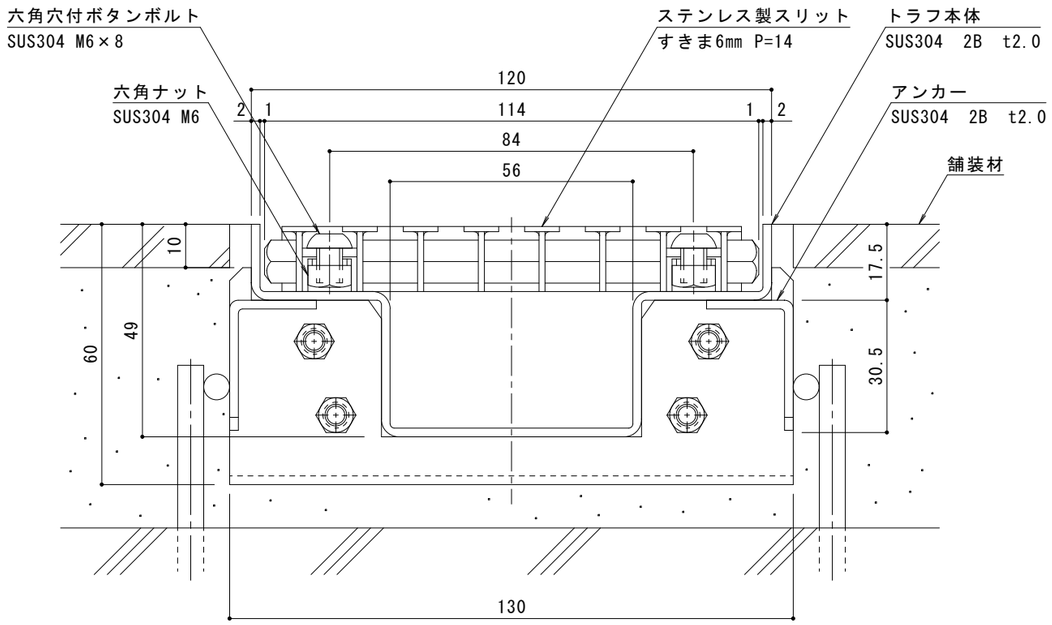

断面納まり図　S＝1：1

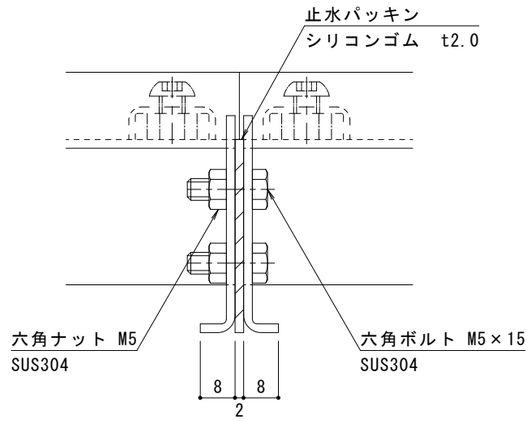

連結部納まり図　S＝1：1

適用荷重：歩行用（5.0kN/㎡）

訂正	年・月・日	内容	製図	検図	備考
	・・				
	・・				
	・・				

工事名称

図面名称　ジョイントラフ　連結式鋼製溝付スリットみぞ蓋　蓋ボルト固定　細目ノンスリップタイプ
ステンレス製スリット／ステンレス製トラフ　直線　ＳＫＩＤ－Ｓ－１２６０

製図	検図	作成年月日	カネソウ株式会社
加藤憲計	石川文和	縮尺 1：4、1：1	図番 ２ＲＳ１９６１４