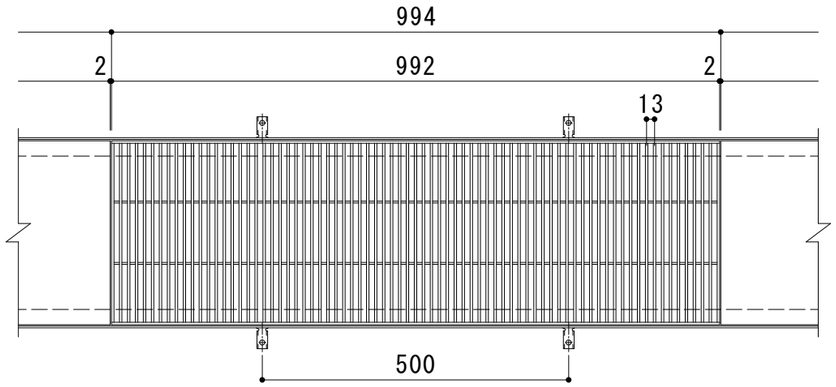

平面詳細図　Ｓ＝１：１０

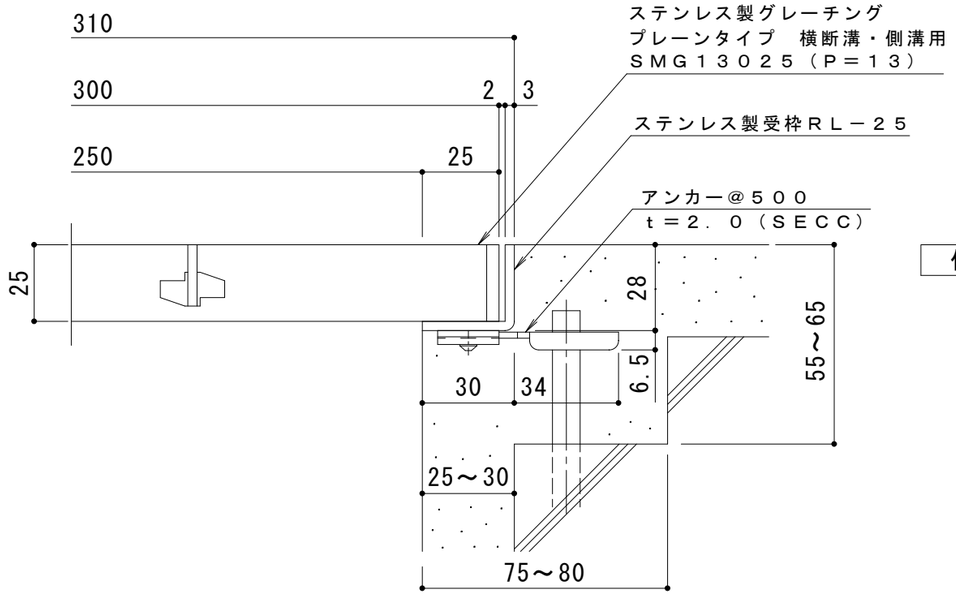

断面詳細図　Ｓ＝１：２

仕　様　※適用荷重：Ｔ－１４

ステンレス製グレーチング　プレーンタイプ　横断溝・側溝用

ＳＭＧ　１３０２５（Ｐ＝１３）

材質：メインバー　ＦＢ４×２５（ＳＵＳ３０４）

クロスバー　ＦＢ３×２０（ＳＵＳ３０４）

サイドバー　ＦＢ４×２５（ＳＵＳ３０４）

定尺：９９２

ステンレス製受枠　ＲＬ－２５

材質：ステンレス鋼板ｔ＝３．０（ＳＵＳ３０４）

定尺：２０００

施工場所の状況に合わせて、アンカーをプライヤー等で折り曲げてご使用ください。

訂正	年・月・日	内容	製図	検図	工事名称	製図	検図	作成年月日	カネソウ株式会社
	・　・					酒井ひと美	田畑純		
	・　・				図面名称 ステンレス製グレーチング　プレーンタイプ　横断溝・側溝用 ＳＭＧ　１３０２５（Ｐ＝１３）＋ＲＬ－２５			縮尺 1:10, 1:2	図番 ３ＲＰ１４２１１１
	・　・								