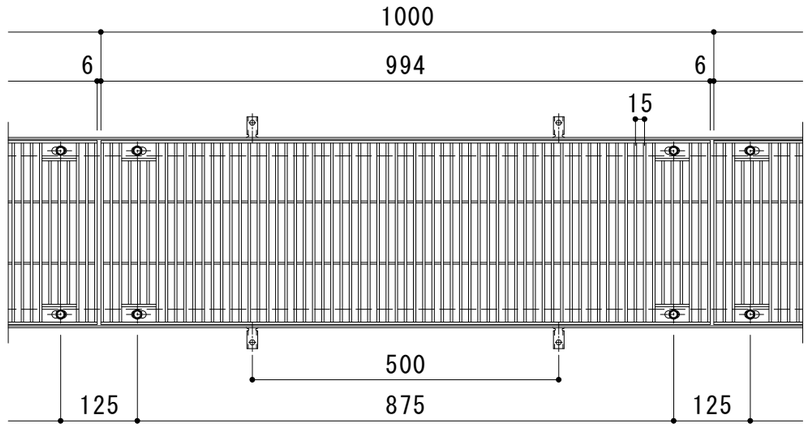

平面詳細図　Ｓ＝１：１０

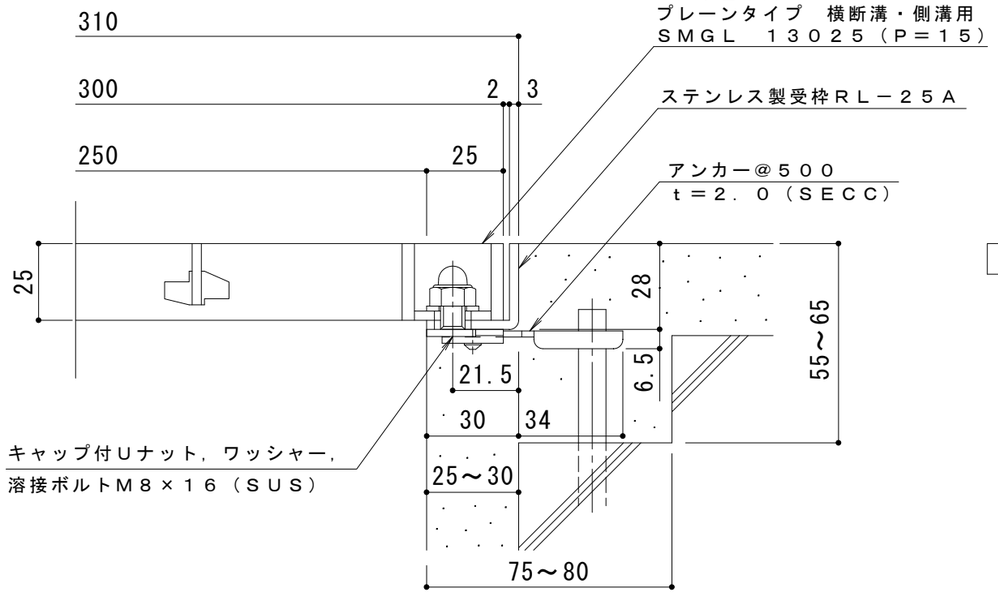

断面詳細図　Ｓ＝１：２

仕　様

※適用荷重：Ｔ－６（横断溝用）
※適用荷重：Ｔ－１４（側溝用）

ステンレス製グレーチング　ボルト固定式　プレーンタイプ　横断溝・側溝用
ＳＭＧＬ　１３０２５（Ｐ＝１５）
材質：メインバー　ＦＢ４×２５（ＳＵＳ３０４）
クロスバー　ＦＢ３×２０（ＳＵＳ３０４）
サイドバー　ＦＢ４×２５（ＳＵＳ３０４）
定尺：９９４

ステンレス製受枠　ＲＬ－２５Ａ
材質：ステンレス鋼板ｔ＝３．０（ＳＵＳ３０４）
定尺：２０００
施工場所の状況に合わせて、アンカーをプライヤー等で折り曲げてご使用ください。

訂正	年・月・日	内容	製図	検図	工事名称	製図	検図	作成年月日	カネソウ株式会社
	・　・					石川莉帆	松﨑裕一		
	・　・				図面名称 ステンレス製グレーチング　ボルト固定式　プレーンタイプ　横断溝・側溝用 ＳＭＧＬ　１３０２５（Ｐ＝１５）＋ＲＬ－２５Ａ			縮尺 1:10, 1:2	図番 ３ＲＰ１４３２４８
	・　・								