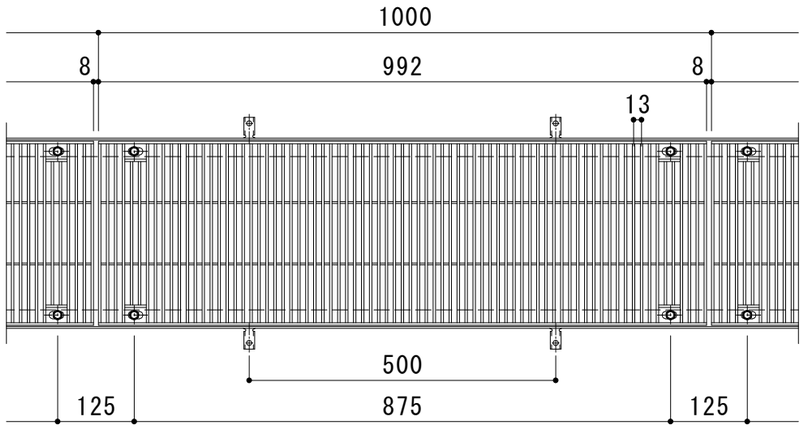

平面詳細図　Ｓ＝１：１０

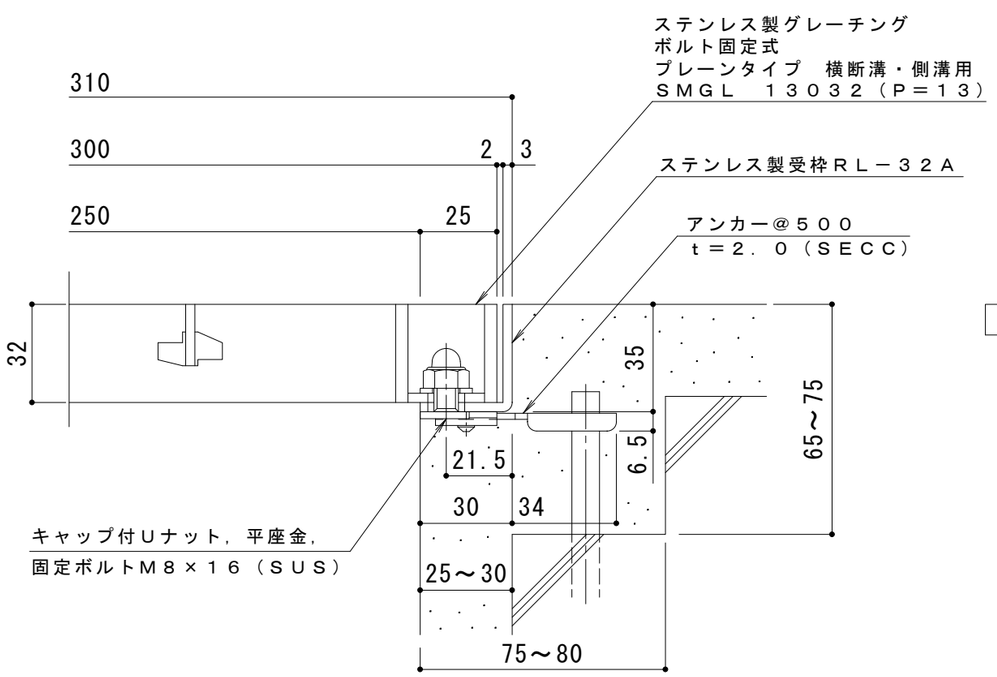

断面詳細図　Ｓ＝１：２

仕　様　※適用荷重：Ｔ－２０

ステンレス製グレーチング　ボルト固定式　プレーンタイプ　横断溝・側溝用
ＳＭＧＬ　１３０３２（Ｐ＝１３）
材質：メインバー　ＦＢ４×３２（ＳＵＳ３０４）
クロスバー　ＦＢ３×２０（ＳＵＳ３０４）
サイドバー　ＦＢ４×３２（ＳＵＳ３０４）
定尺：９９２

ステンレス製受枠　ＲＬ－３２Ａ
材質：ステンレス鋼板ｔ＝３．０（ＳＵＳ３０４）
定尺：２０００
施工場所の状況に合わせて、アンカーをプライヤー等で折り曲げてご使用ください。

訂正	年・月・日	内　容	製図	検図	工事名称	製図	検図	作成年月日	カネソウ株式会社
	・　・					石川莉帆	松崎裕一		
	・　・				図面名称　ステンレス製グレーチング　ボルト固定式　プレーンタイプ　横断溝・側溝用 ＳＭＧＬ　１３０３２（Ｐ＝１３）＋ＲＬ－３２Ａ			縮尺　1:10, 1:2	図番　３ＲＰ１４３２７８
	・　・								