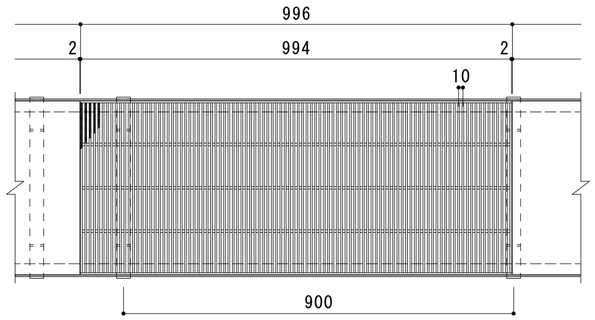

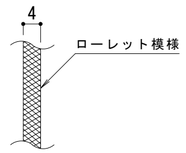

メインバー表面　Ｓ＝１：１

平面詳細図　Ｓ＝１：１０

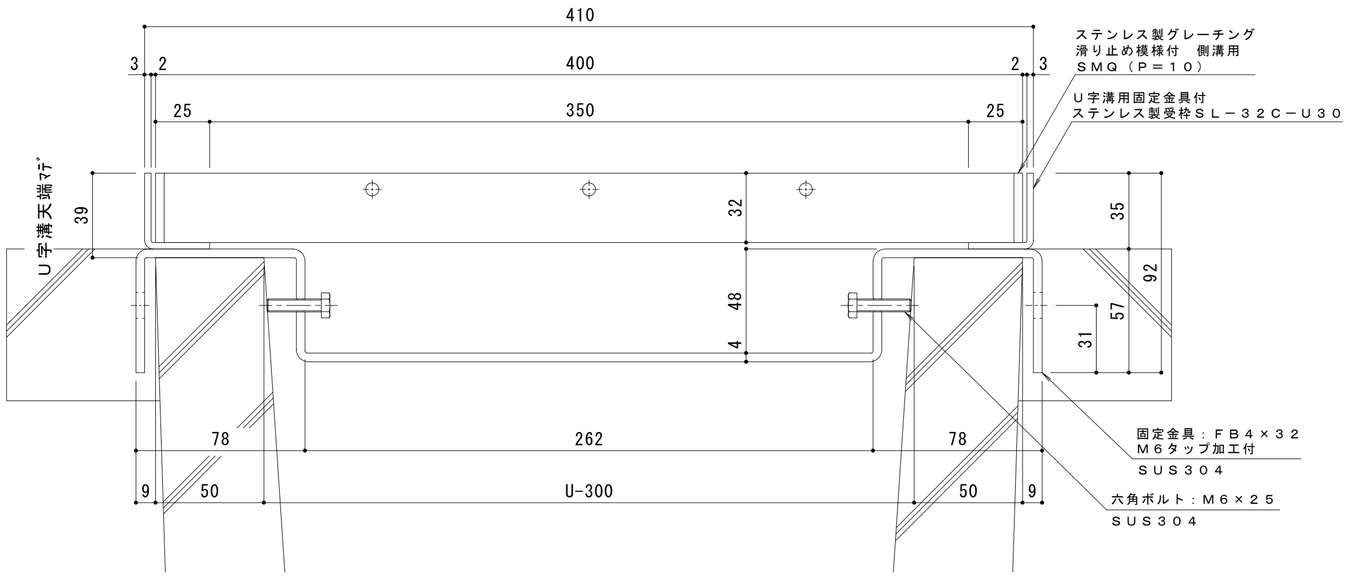

断面詳細図　Ｓ＝１：２

受枠施工時の注意事項

Ｕ字溝上端部と受枠下部とのすきまはモルタル等で埋めて下さい。
固定金具は必ずコンクリート等で固定して下さい。

仕　様　※適用荷重：Ｔ－１４

ステンレス製グレーチング　滑り止め模様付　側溝用
ＳＭＱ　１４０３２（Ｐ＝１０）
材質：メインバー　ＦＢ４×３２（ＳＵＳ３０４）
クロスバー　φ６　（ＳＵＳ３０４）
サイドバー　ＦＢ４×３２（ＳＵＳ３０４）
定尺：９９４

Ｕ字溝用固定金具付
ステンレス製受枠　ＳＬ－３２Ｃ－Ｕ３０
材質：ステンレス鋼板ｔ＝３．０（ＳＵＳ３０４）
定尺：２０００

訂正	年・月・日	内容	製図	検図	備考
	・　・				
	・　・				
	・　・				

工事名称		製図	検図	作成年月日
図面名称	ステンレス製グレーチング　滑り止め模様付　側溝用　ＳＭＱ　１４０３２（Ｐ＝１０） Ｕ字溝用固定金具付ステンレス製受枠　ＳＬ－３２Ｃ－Ｕ３０	真鍋有紀	星野和彦	縮尺　図示

カネソウ株式会社

図番　２ＲＰ１５２１３９

Ｋ０３－事推－３２９（１）