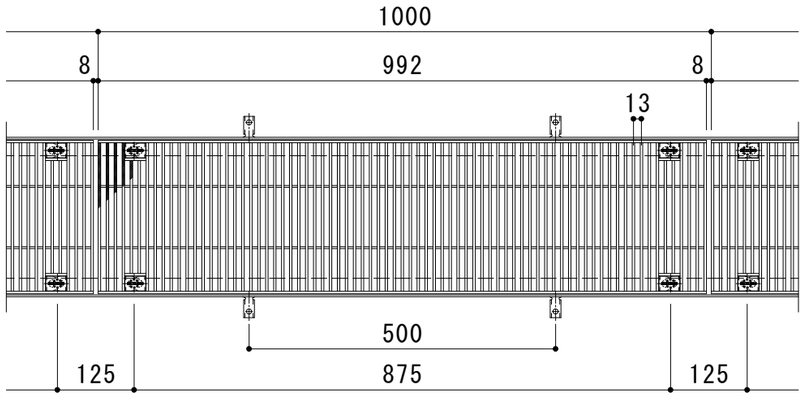

平面詳細図　Ｓ＝１：１０

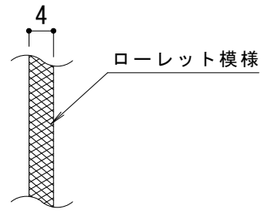

メインバー表面　Ｓ＝１：１

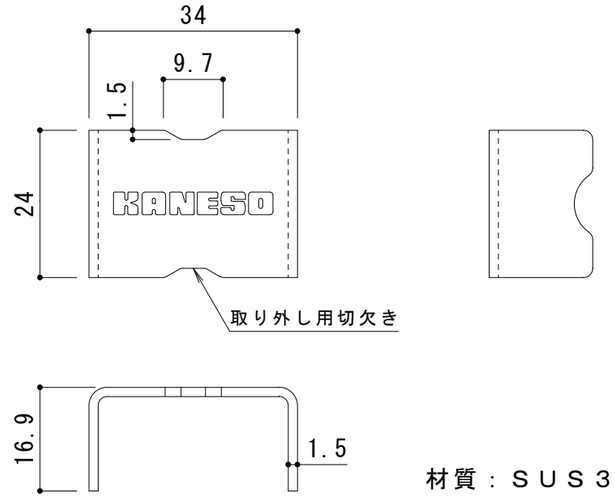

材質：ＳＵＳ３０４

ボルトキャップＤＣ－３－２０詳細図　Ｓ＝１：１

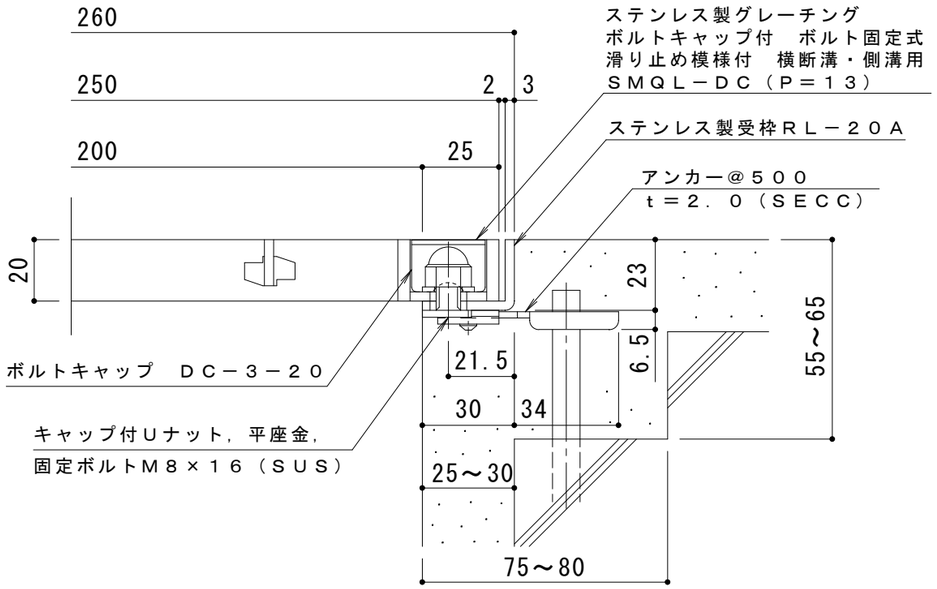

断面詳細図　Ｓ＝１：２

仕　様

※適用荷重：Ｔ－６（横断溝用）
※適用荷重：Ｔ－１４（側溝用）

ステンレス製グレーチング　ボルトキャップ付　ボルト固定式
滑り止め模様付　横断溝・側溝用　ＳＭＱＬ－ＤＣ　１２５２０（Ｐ＝１３）
材質：メインバー　ＦＢ４×２０（ＳＵＳ３０４）
クロスバー　ＦＢ３×１５（ＳＵＳ３０４）
サイドバー　ＦＢ４×２０（ＳＵＳ３０４）
定尺：９９２

ステンレス製受枠　ＲＬ－２０Ａ
材質：ステンレス鋼板ｔ＝３．０（ＳＵＳ３０４）
定尺：２０００
施工場所の状況に合わせて、アンカーをプライヤー等で折り曲げてご使用ください。

訂正	年・月・日	内容	製図	検図	工事名称	製図	検図	作成年月日	カネソウ株式会社
	・　・					真鍋有紀	星野和彦		
	・　・				図面名称　ステンレス製グレーチング　ボルトキャップ付　ボルト固定式　滑り止め模様付　横断溝・側溝用 SMQL-DC　12520（P=13）+RL-20A			縮尺　図　示	図番　３ＲＰ１４８４４８
	・　・								