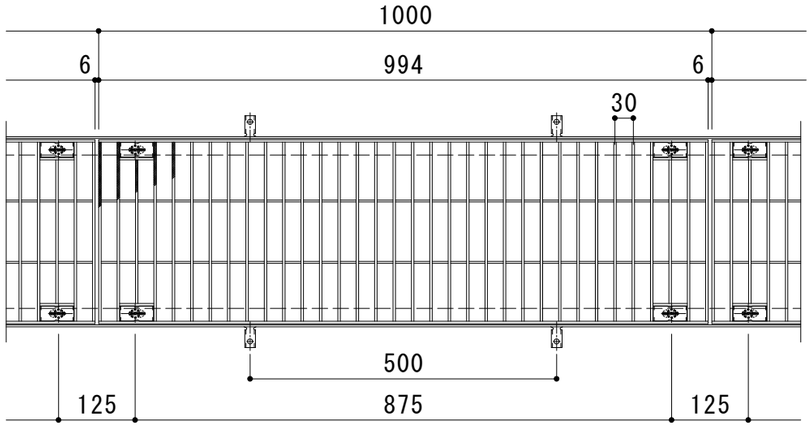

平面詳細図　Ｓ＝１：１０

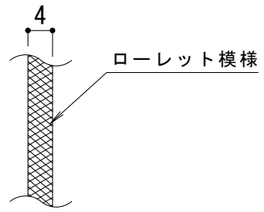

メインバー表面　Ｓ＝１：１

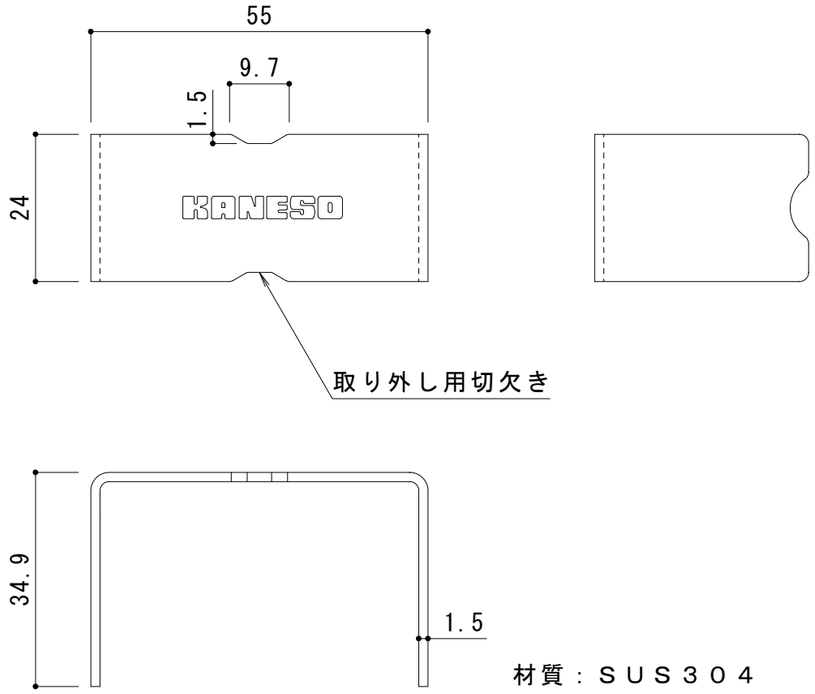

材質：ＳＵＳ３０４

ボルトキャップＤＣ－１－３８詳細図　Ｓ＝１：１

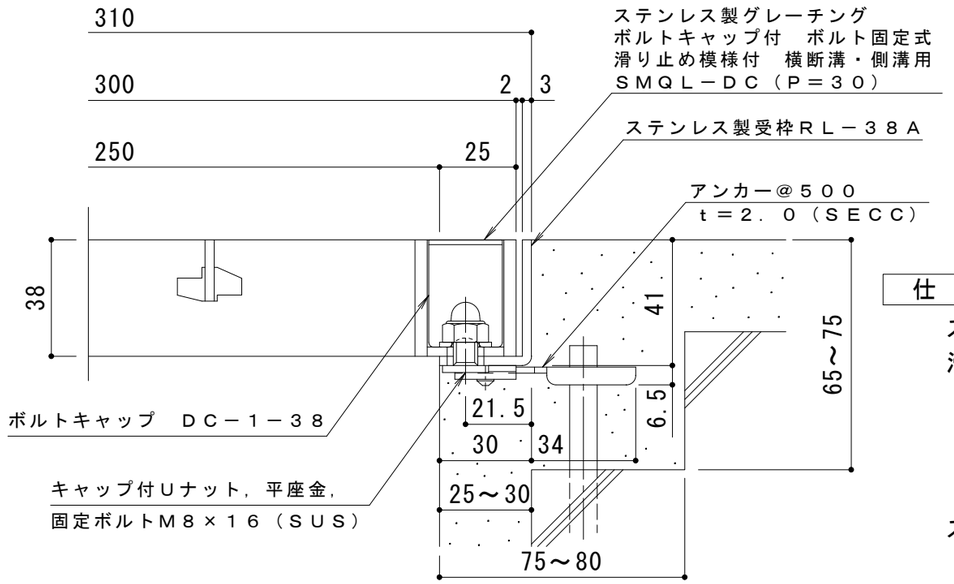

断面詳細図　Ｓ＝１：２

仕　様　※適用荷重：Ｔ－１４

ステンレス製グレーチング　ボルトキャップ付　ボルト固定式
滑り止め模様付　横断溝・側溝用　ＳＭＱＬ－ＤＣ　１３０３８（Ｐ＝３０）
材質：メインバー　ＦＢ４×３８（ＳＵＳ３０４）
クロスバー　ＦＢ３×２０（ＳＵＳ３０４）
サイドバー　ＦＢ４×３８（ＳＵＳ３０４）
定尺：９９４
ステンレス製受枠　ＲＬ－３８Ａ
材質：ステンレス鋼板ｔ＝３．０（ＳＵＳ３０４）
定尺：２０００
施工場所の状況に合わせて、アンカーをプライヤー等で折り曲げてご使用ください。

訂正	年・月・日	内容	製図	検図	工事名称	製図	検図	作成年月日	カネソウ株式会社
	・・					山中萌花	星野和彦		
	・・				図面名称 ステンレス製グレーチング　ボルトキャップ付　ボルト固定式　滑り止め模様付　横断溝・側溝用 SMQL-DC　13038（P=30）+RL-38A			縮尺 図示	図番 ３ＲＰ１４８３５６
	・・								