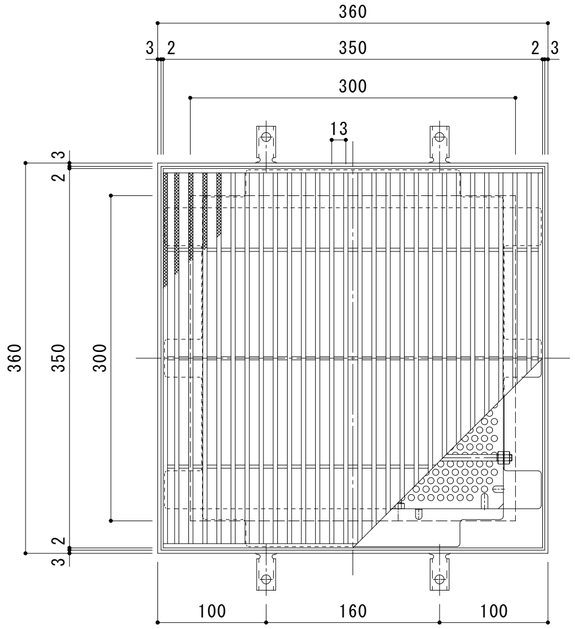

平面詳細図　Ｓ＝１：４

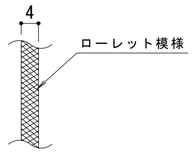

メインバー表面　Ｓ＝１：１

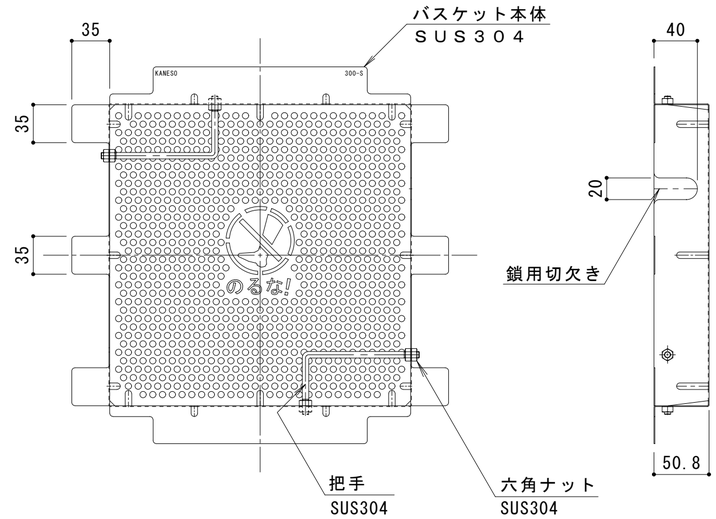

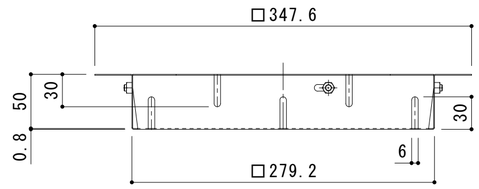

バスケット詳細図　Ｓ＝１：４

ＤＫ－３００－Ｓ

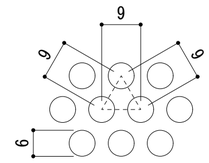

排水穴詳細図　Ｓ＝１：１

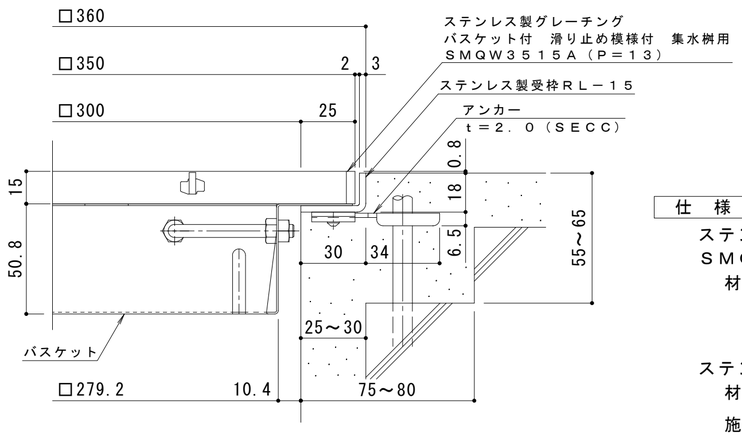

断面詳細図　Ｓ＝１：２

※グレーチングが受枠の上面より0.8mm高くなります。

※適用荷重：歩行用

仕　様

ステンレス製グレーチング　バスケット付　滑り止め模様付　集水桝用
ＳＭＱＷ　３５１５Ａ（Ｐ＝１３）
材質：メインバー　ＦＢ４×１５（ＳＵＳ３０４）
クロスバー　ＦＢ３×１０（ＳＵＳ３０４）
サイドバー　ＦＢ４×１５（ＳＵＳ３０４）

ステンレス製受枠　ＲＬ－１５（四方枠）
材質：ステンレス鋼板ｔ＝３．０（ＳＵＳ３０４）

施工場所の状況に合わせて、アンカーをプライヤー等で折り曲げてご使用ください。

ステンレス製バスケット　ＤＫ－３００－Ｓ
材質：ＳＵＳ３０４

訂正	年・月・日	内容	製図	検図	備考
	・　・				
	・　・				
	・　・				

工事名称

図面名称　ステンレス製グレーチング　バスケット付　滑り止め模様付　集水桝用
ＳＭＱＷ　３５１５Ａ（Ｐ＝１３）＋ＲＬ－１５（四方枠）＋ＤＫ－３００－Ｓ

製図　太田亜沙美
検図　樋口佳平
作成年月日
縮尺　図　示
図番　２ＲＰ１４８８４７

カネソウ株式会社

Ｋ０３－事推－３２９（１）