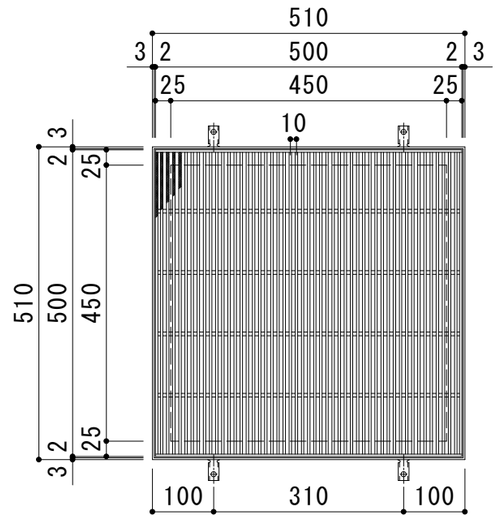

平面詳細図　Ｓ＝１：１０

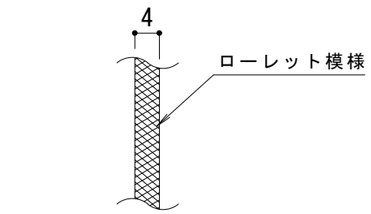

メインバー表面　Ｓ＝１：１

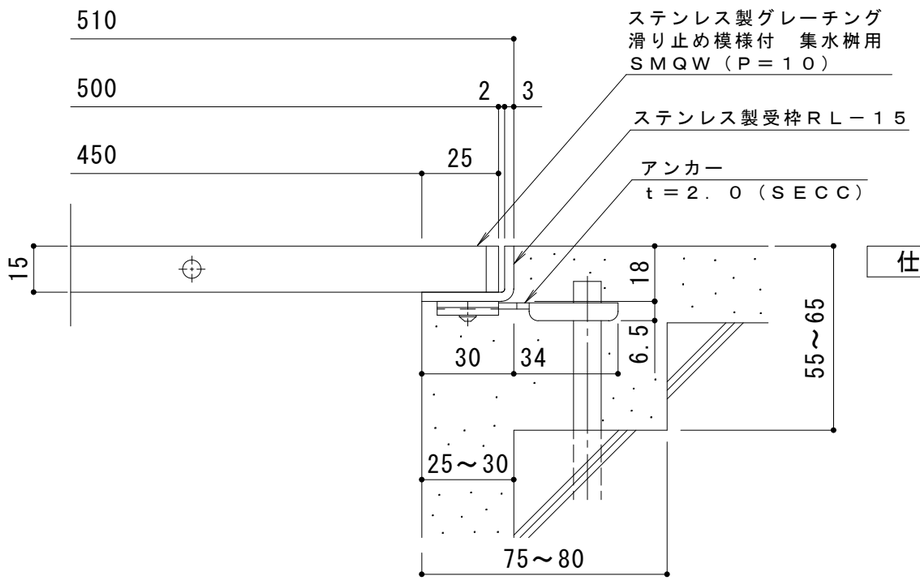

断面詳細図　Ｓ＝１：２

仕　様　※適用荷重：歩行用

ステンレス製グレーチング　滑り止め模様付　集水桝用
ＳＭＱＷ　５５１５（Ｐ＝１０）
材質：メインバー　ＦＢ４×１５（ＳＵＳ３０４）
クロスバー　φ６　（ＳＵＳ３０４）
サイドバー　ＦＢ４×１５（ＳＵＳ３０４）

ステンレス製受枠　ＲＬ－１５（四方枠）
材質：ステンレス鋼板ｔ＝３．０（ＳＵＳ３０４）

施工場所の状況に合わせて、アンカーをプライヤー等で折り曲げてご使用ください。

訂正	年・月・日	内容	製図	検図	工事名称	製図	検図	作成年月日	カネソウ株式会社
	・　・					真鍋有紀	星野和彦		
	・　・				図面名称 ステンレス製グレーチング　滑り止め模様付　集水桝用 ＳＭＱＷ　５５１５（Ｐ＝１０）＋ＲＬ－１５（四方枠）			縮尺 1:10, 1:2	図番 ３ＲＰ１４９３７６
	・　・								