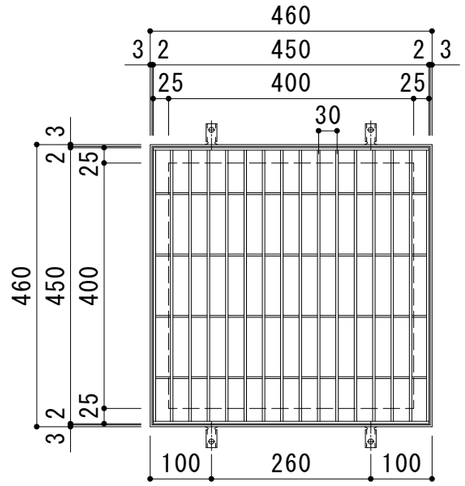

平面詳細図　Ｓ＝１：１０

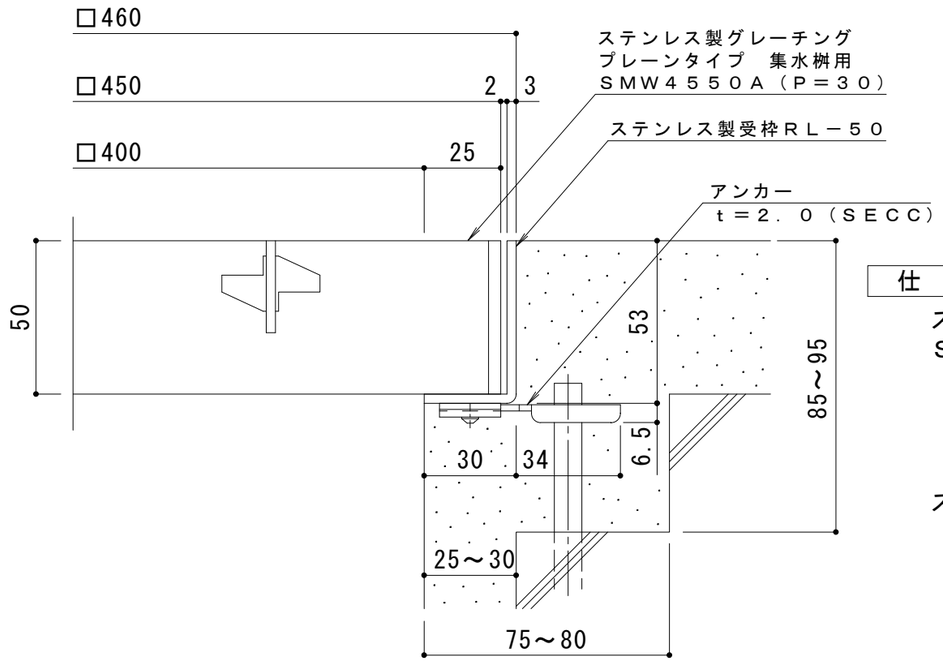

断面詳細図　Ｓ＝１：２

仕　様　※適用荷重：Ｔ－１４

ステンレス製グレーチング　プレーンタイプ　集水桝用
ＳＭＷ　４５５０Ａ（Ｐ＝３０）
材質：メインバー　ＦＢ４×５０（ＳＵＳ３０４）
クロスバー　ＦＢ３×３０（ＳＵＳ３０４）
サイドバー　ＦＢ４×５０（ＳＵＳ３０４）

ステンレス製受枠　ＲＬ－５０（四方枠）
材質：ステンレス鋼板ｔ＝３．０（ＳＵＳ３０４）

施工場所の状況に合わせて、アンカーをプライヤー等で折り曲げてご使用ください。

訂正	年・月・日	内容	製図	検図	工事名称	製図	検図	作成年月日	カネソウ株式会社
	・　・					酒井ひと美	松崎裕一		
	・　・				図面名称 ステンレス製グレーチング　プレーンタイプ　集水桝用 ＳＭＷ　４５５０Ａ（Ｐ＝３０）＋ＲＬ－５０			縮尺 1:10, 1:2	図番 ３ＲＰ１４２３３４
	・　・								