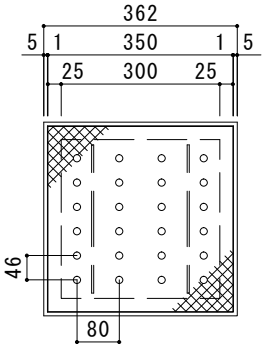

平面詳細図　Ｓ＝１：１０

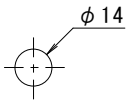

排水穴詳細　Ｓ＝１：２

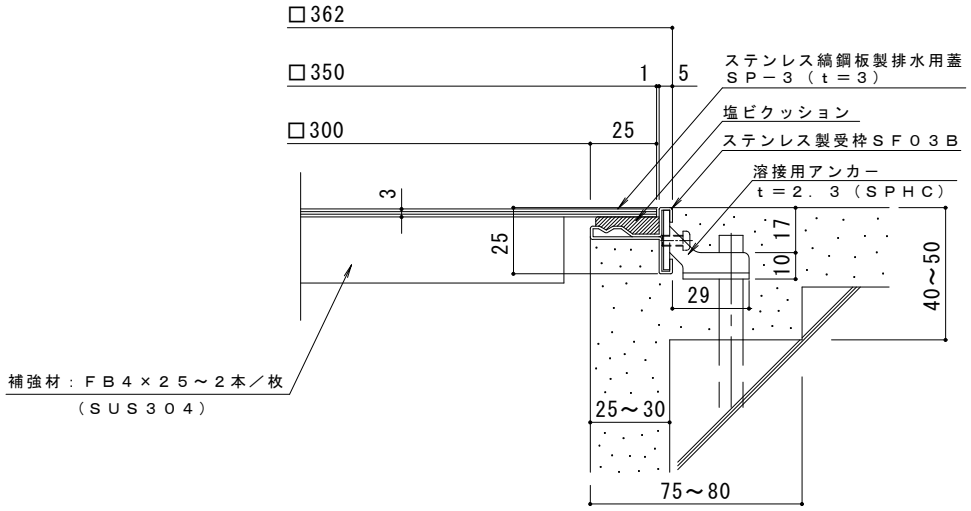

断面詳細図　Ｓ＝１：２

仕　様

ステンレス縞鋼板製排水用蓋　ＳＰ－３　３５０×３５０
　材質：縞鋼板　ｔ＝３（ＳＵＳ３０４）
　処理：酸洗

ステンレス製受枠　ＳＦ０３Ｂ（四方枠）
　材質：冷間圧延ステンレス鋼板（ＳＵＳ３０４－２Ｂ）

訂正	年・月・日	内容	製図	検図	工事名称	製図	検図	作成年月日	カネソウ株式会社
	・　・					片山	星野		
	・　・				図面名称 ステンレス縞鋼板製　排水ピット蓋　ＳＰ－３　３５０×３５０＋ＳＦ０３Ｂ			縮尺 図示	図番 ３ＲＰ３８０９５
	・　・								