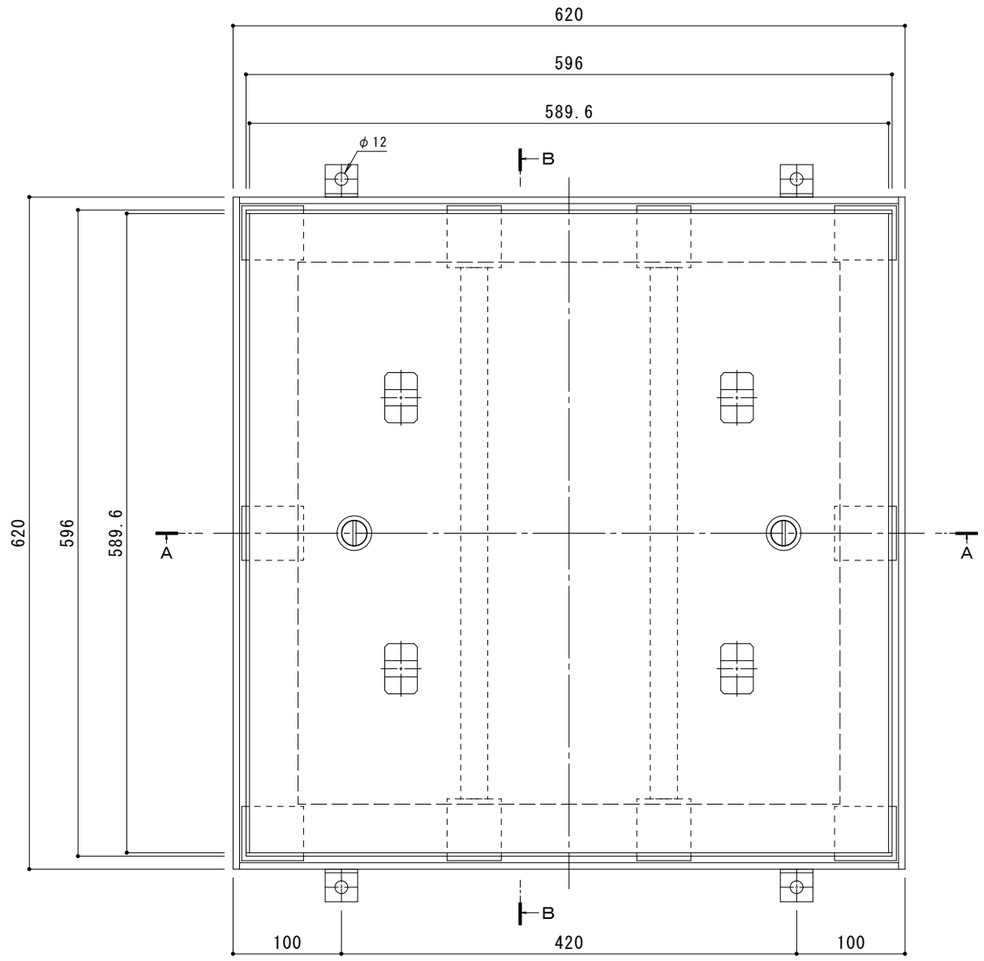


平面図　Ｓ＝１：４

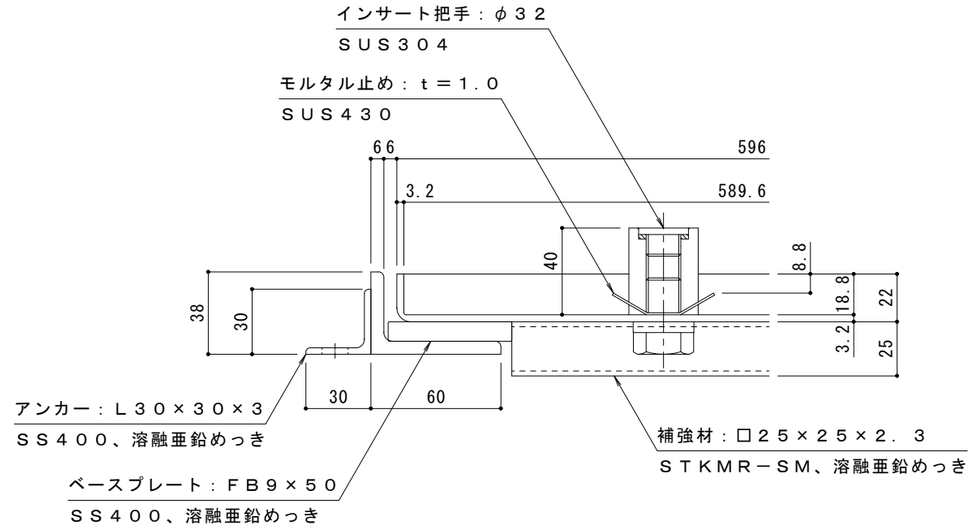


拡大詳細図　Ｓ＝１：２

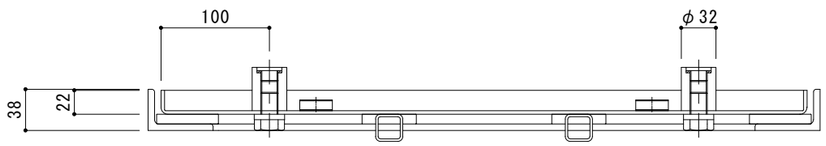


Ａ－Ａ断面図　Ｓ＝１：４

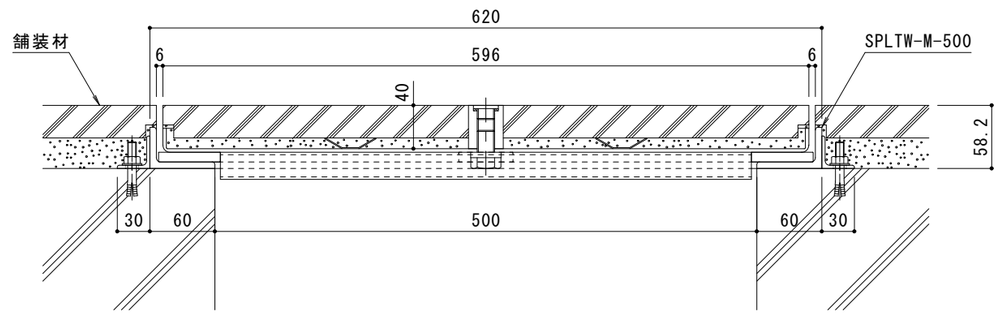


Ｂ－Ｂ断面図（納まり図）　Ｓ＝１：４

適用荷重：歩行用

| 訂正 | 年・月・日 | 内容 | 製図 | 検図 | 備考 |
|---|---|---|---|---|---|
| | ・　・ | | | | |
| | ・　・ | | | | |
| | ・　・ | | | | |

工事名称

図面名称　カラー舗装用みぞ蓋（化粧用スリットみぞ蓋）　石貼用（石貼高さ４０mm）集水桝用　ＳＰＬＴＷ－Ｍ－５００

| 製図 | 検図 | 作成年月日 | |
|---|---|---|---|
| 中西絢音 | 田畑　純 | 縮尺 図　示 | 図番 ２ＲＳ１８９６４ |

カネソウ株式会社