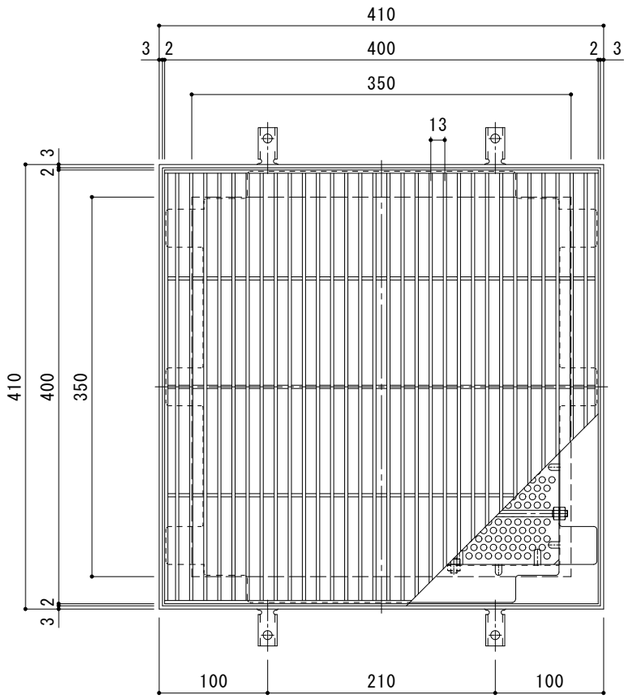

平面詳細図　Ｓ＝１：４

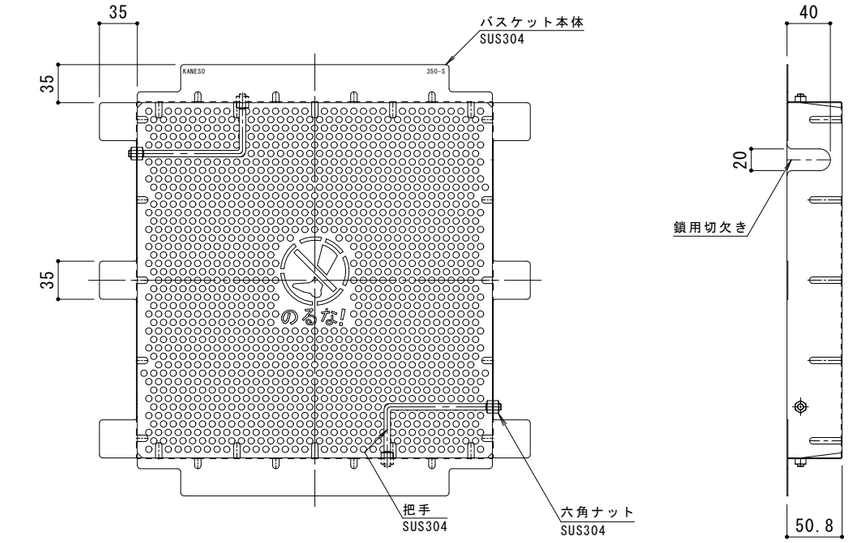

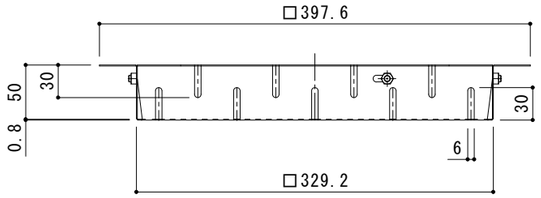

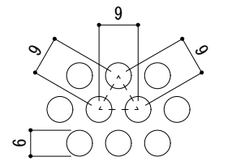

排水穴詳細図　Ｓ＝１：１

バスケット詳細図　Ｓ＝１：４

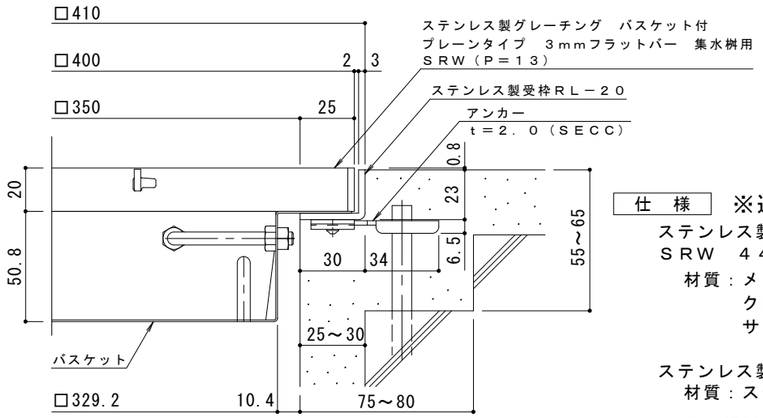

断面詳細図　Ｓ＝１：２

※グレーチングが受枠の上面より0.8mm高くなります。

仕　様　※適用荷重：歩行用

ステンレス製グレーチング　バスケット付　プレーンタイプ　３ｍｍフラットバー　集水桝用
ＳＲＷ　４４２０（Ｐ＝１３）
材質：メインバー　ＦＢ３×２０（ＳＵＳ３０４）
クロスバー　ＦＢ３×１０（ＳＵＳ３０４）
サイドバー　ＦＢ３×２０（ＳＵＳ３０４）

ステンレス製受枠　ＲＬ－２０（四方枠）
材質：ステンレス鋼板ｔ＝３．０（ＳＵＳ３０４）

施工場所の状況に合わせて、アンカーをプライヤー等で折り曲げてご使用ください。

ステンレス製バスケット　ＤＫ－３５０－Ｓ
材質：ＳＵＳ３０４

訂正	年・月・日	内容	製図	検図	備考
	・　・				
	・　・				
	・　・				

工事名称		製図	検図	作成年月日
図面名称	ステンレス製グレーチング　バスケット付　プレーンタイプ　３mmフラットバー　集水桝用 ＳＲＷ　４４２０（Ｐ＝１３）＋ＲＬ－２０（四方枠）＋ＤＫ－３５０－Ｓ	真鍋有紀	星野和彦	縮尺　図　示

カネソウ株式会社

図番　２ＲＰ１５１０１８