縦断方向（側溝方向）

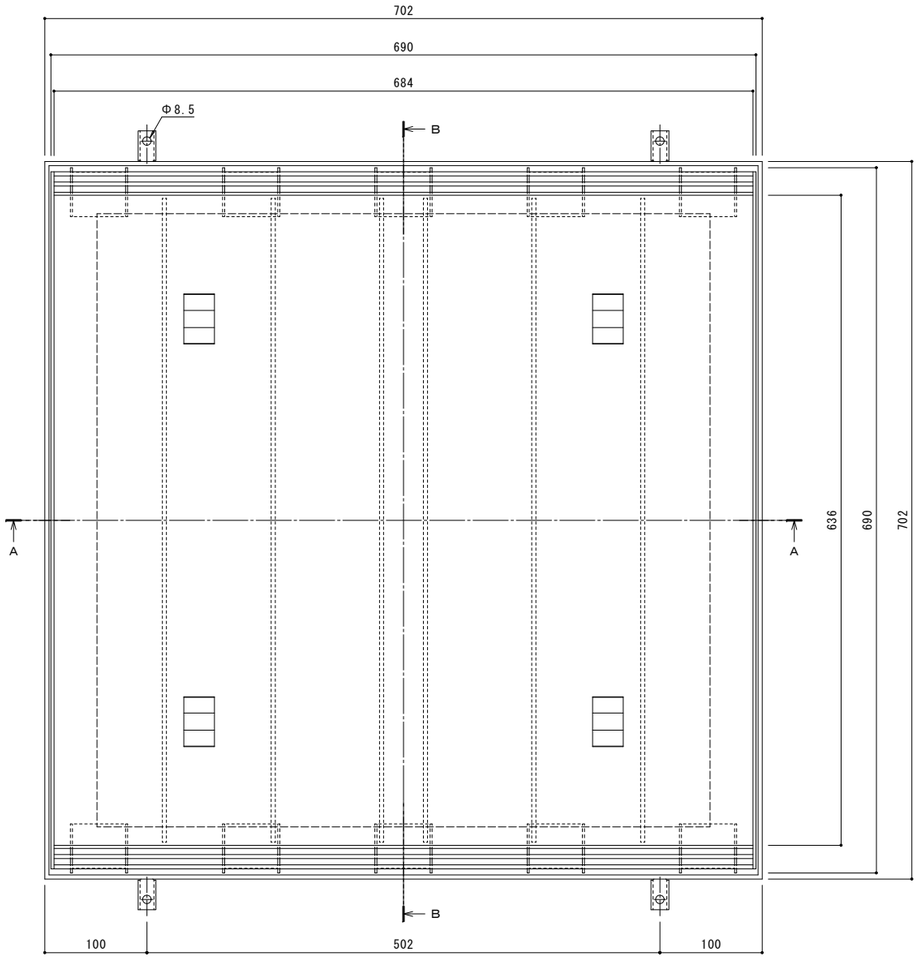

平面図　Ｓ＝１：３

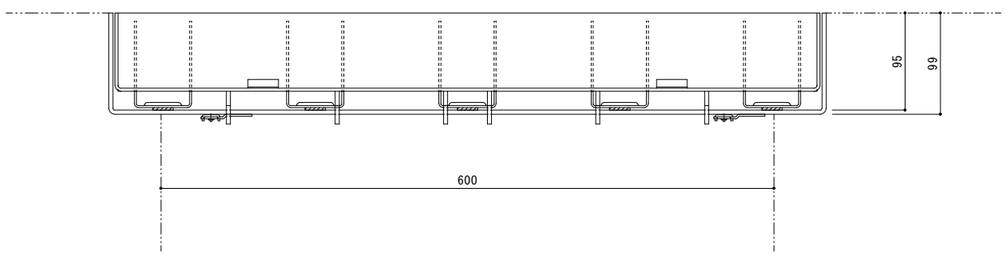

Ａ－Ａ断面図　Ｓ＝１：３

※Ａ－Ａ断面図は舗装材を省略。

名称	ステンレス製蓋　集水桝用 インターロッキングブロック用　充填深さ65mm ステンレス製受枠　クッション材なし
蓋	ステンレス製 SUS304
	充填深さ 65mm
	目地すきま 6mm
	寸法 幅690×長さ690×高さ95
	蓋質量　21.5kg/枚
	舗装材充填時の蓋質量　約97kg/枚
受枠	ステンレス製 寸法 幅702×長さ702×高さ99 ※アンカーを回転・変形させることで境界部・壁際用として使用できます。
品番	カネソウ　カラー舗装用みぞ蓋 SSBW-2-600（P=10）

強度性能	
強度	T-2：後輪1輪荷重7.8kN(800kgf) 総重量2トンまでの車両が通行可能
主な使用場所	建物内、建物敷地内、公園敷地内、 車道以外で車両の乗り入れる可能性のある場所
車両進行方向	縦断方向（側溝方向）
衝撃係数	0.1
荷重	7.8kN
後輪接地面積	200×160 mm

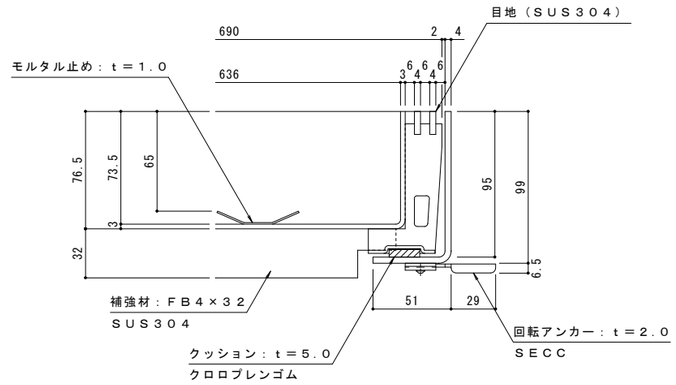

拡大詳細図　Ｓ＝１：２

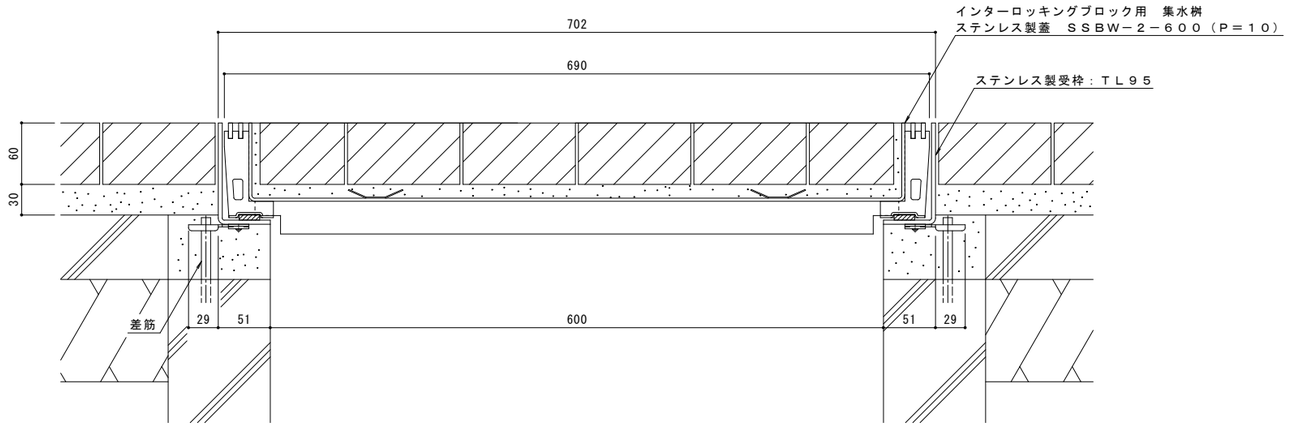

Ｂ－Ｂ断面図　Ｓ＝１：３

（納まり図）

訂正	年・月・日	内容	製図	検図	年・月・日	内容	製図	検図	備考
	・・				・・				
	・・				・・				
	・・				・・				

工事名称		製図 太田亜沙美	検図 樋口佳平	作成年月日
図面名称	ステンレス製 集水桝用 インターロッキングブロック用 充填深さ６５mm　ＳＳＢＷ－２－６００（Ｐ＝１０） ステンレス製受枠　クッション材なし			縮尺 図示

カネソウ株式会社

図番 １ＲＳ１７８５５