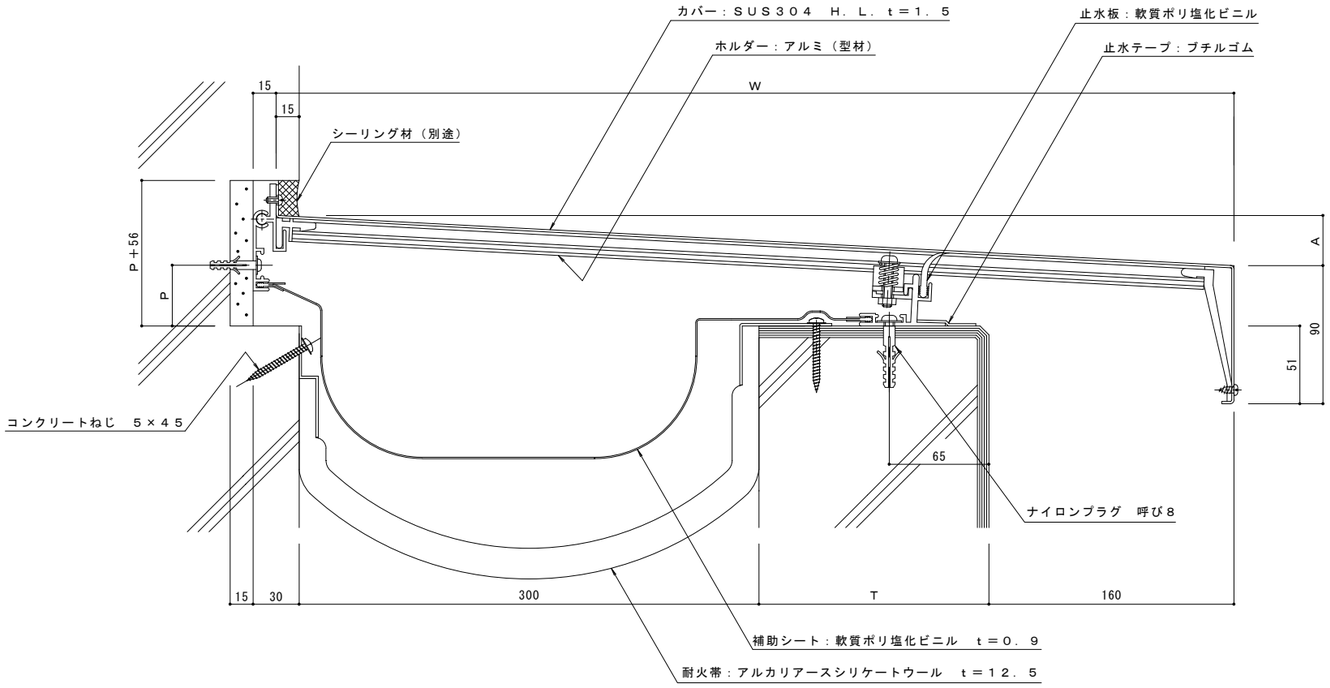

注記
カバー幅：Ｗ＝Ｔ＋４７５
Ａ＝Ｗ×tan３°　※カバーの勾配は３°です。
壁側固定位置：Ｐ＝７＋Ａ
ホルダーピッチについて　カバー幅Ｗ＜５９５のとき@５００
カバー幅５９５≦Ｗのとき@２８７．５

一次水切りをオプション装着する場合

外壁に欠き込みができない場合、一次水切りも製作致します。

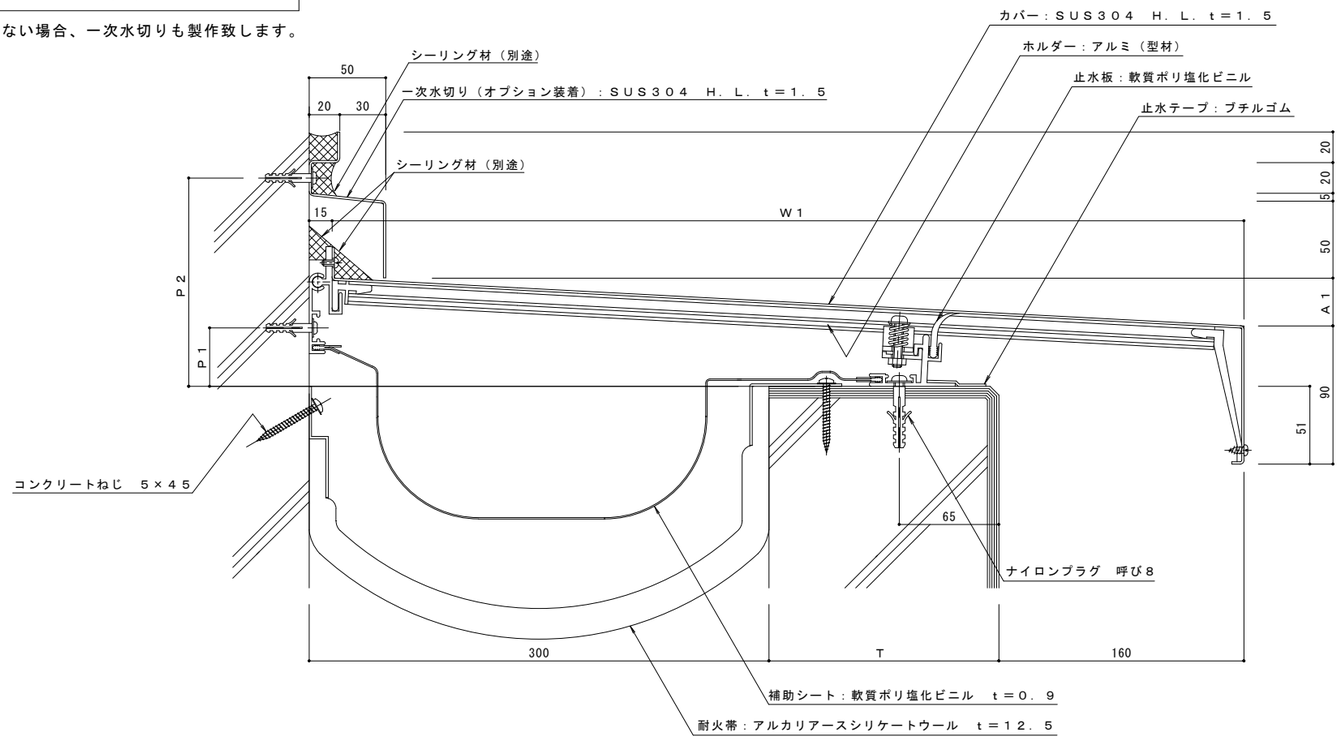

注記
カバー幅：Ｗ１＝Ｔ＋４４５
Ａ１＝Ｗ１×tan３°　※カバーの勾配は３°です。
壁側固定位置：Ｐ１＝７＋Ａ１
壁側固定位置：Ｐ２＝１０５＋Ａ１
ホルダーピッチについて　カバー幅Ｗ１＜５９５のとき@５００
カバー幅５９５≦Ｗ１のとき@２８７．５

訂正	年・月・日	内容	製図	検図	年・月・日	内容	製図	検図
	・・				・・			
	・・				・・			
	・・				・・			

備考
本図面記載の縮尺は、A1用紙へ出力した場合の縮尺です。

工事名称	製図	検図	作成年月日	カネソウ株式会社
図面名称　屋根ー外壁　ＳＸ１２Ｌ－３００Ｇ　遮炎性能	村井真優	稲垣貴久	2024.07.26	
			縮尺 1:2	図番 １ＲＸ１９－１８２