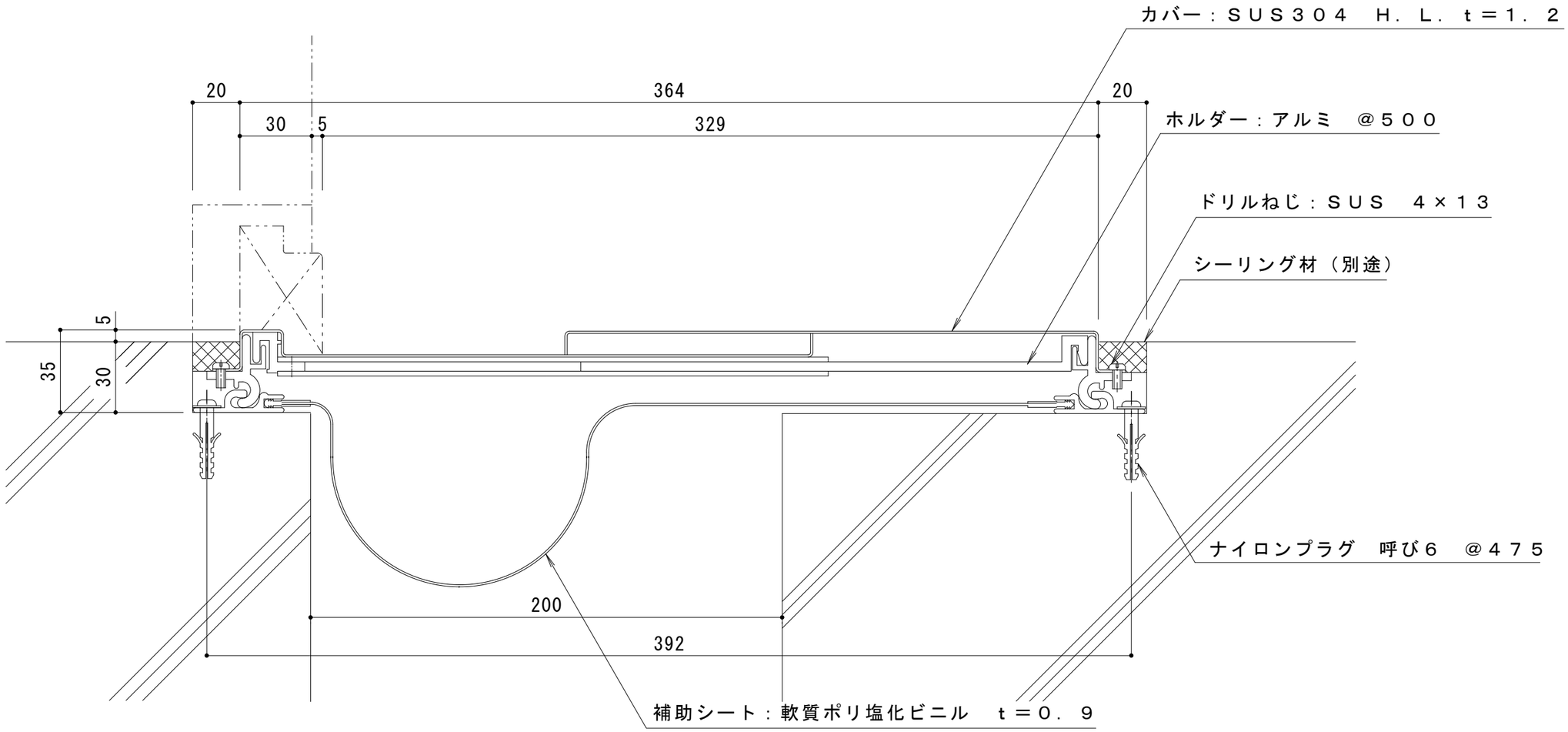

訂正	年・月・日	内容	製図	検図	工事名称	製図	検図	作成年月日	カネソウ株式会社
	・　・					村井真優	中村亮裕	2021.10.21	
	・　・				図面名称：外壁ー外壁　ＳＸ２２Ｆ－２００Ｇ			縮尺：1:2	図番：３ＲＸ１９－１１９
	・　・								