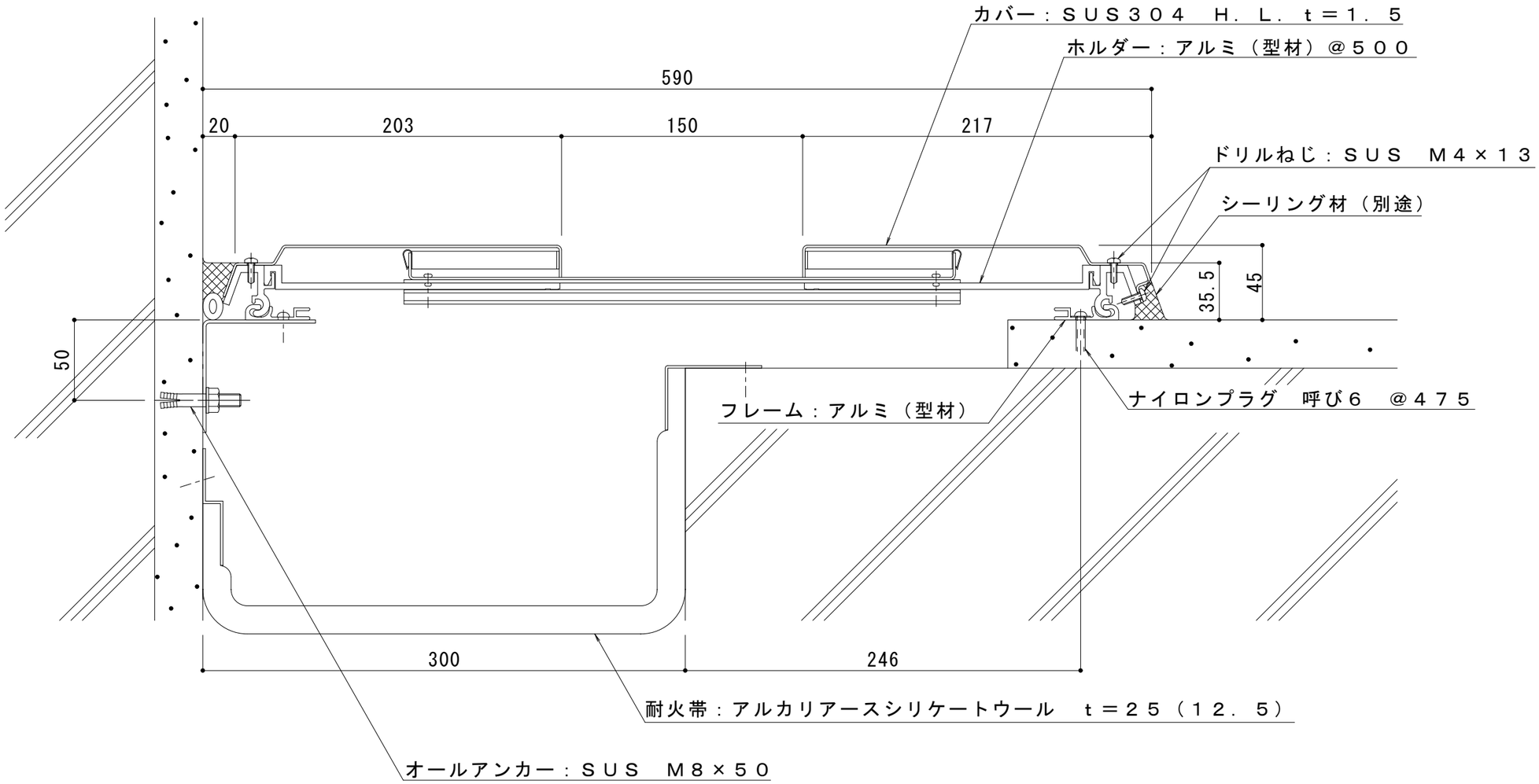

訂正	年・月・日	内容	製図	検図	工事名称	製図	検図	作成年月日	カネソウ株式会社
	・　・					近藤尚文	中村亮裕	2022.07.14	
	・　・				図面名称　外壁ー外壁コーナー　ＳＸ２３ＡＨ（Ｌ）ー３００Ｇ 遮熱性能および遮炎性能(遮炎性能)			縮尺 1:3	図番 ３ＲＸ１９ー６０
	・　・								