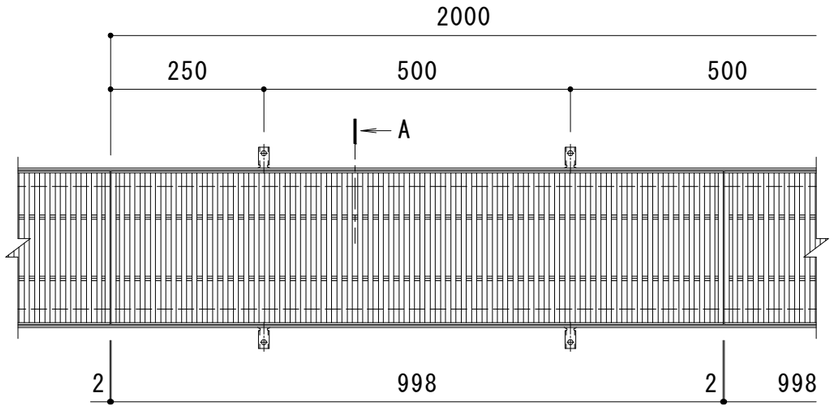

平面詳細図　Ｓ＝１：１０

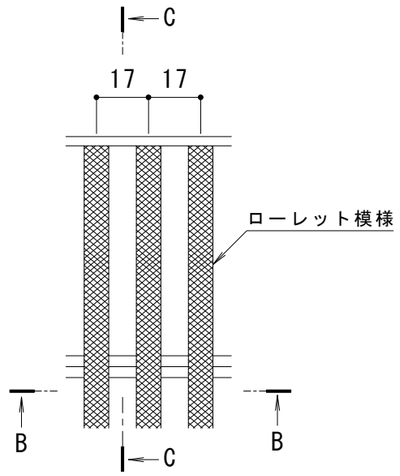

B-B断面図

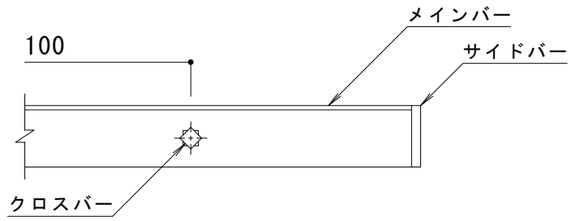

C-C断面図

メインバー詳細図　Ｓ＝１：２

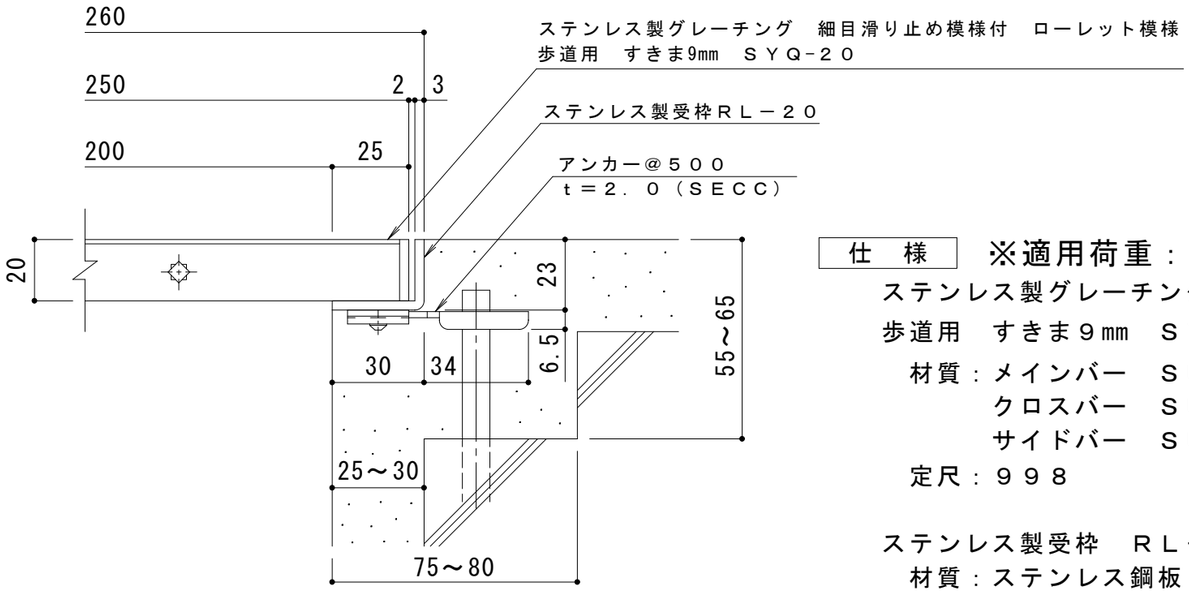

A断面詳細図　Ｓ＝１：２

仕　様　※適用荷重：歩行用

ステンレス製グレーチング　細目滑り止め模様付　ローレット模様

歩道用　すきま９mm　ＳＹＱ－２０　２５０×１０００

材質：メインバー　ＳＵＳ３０４　@１７

クロスバー　ＳＵＳ３０４　@１００

サイドバー　ＳＵＳ３０４

定尺：９９８

ステンレス製受枠　ＲＬ－２０

材質：ステンレス鋼板ｔ＝３．０（ＳＵＳ３０４）

定尺：２０００

施工場所の状況に合わせて、アンカーをプライヤー等で折り曲げてご使用ください。

訂正	年・月・日	内容	製図	検図	工事名称	製図	検図	作成年月日	カネソウ株式会社
	・　・					村井真優	松崎裕一		
	・　・				図面名称 ステンレス製グレーチング　細目滑り止め模様付　ローレット模様　歩道用　すきま9mm ＳＹＱ－２０　２５０×１０００　ステンレス製受枠ＲＬ－２０			縮尺 1:10, 1:2	図番 ３ＲＰ１４２５０７
	・　・								