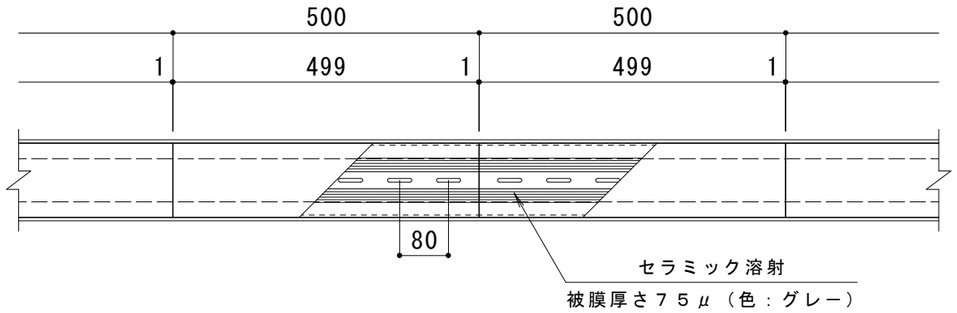

平面詳細図　Ｓ＝１：１０

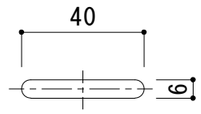

排水穴詳細　Ｓ＝１：２

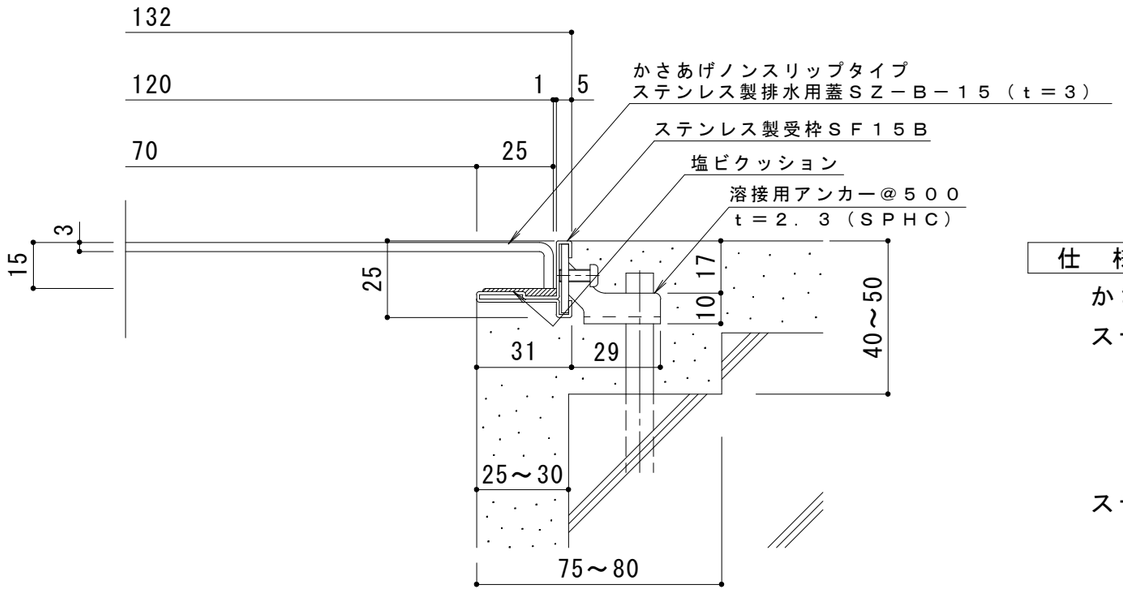

断面詳細図　Ｓ＝１：２

仕　様

かさあげノンスリップタイプ

ステンレス製排水用蓋　ＳＺ－Ｂ－１５　１２０×５００×１５

材質：冷間圧延ステンレス鋼板　（ＳＵＳ３０４）

処理：ヘアライン

定尺：４９９

ステンレス製受枠　ＳＦ１５Ｂ

材質：冷間圧延ステンレス鋼板（ＳＵＳ３０４－２Ｂ）

定尺：３０００

訂正	年・月・日	内容	製図	検図	工事名称	製図	検図	作成年月日	カネソウ株式会社
	・・					片山	星野		
	・・				図面名称 ステンレス製　かさあげノンスリップタイプ（セラミック溶射）排水ピット蓋 ＳＺ－Ｂ－１５　１２０×５００×１５＋ＳＦ１５Ｂ			縮尺 図　示	図番 ３ＲＰ１３１３０８
	・・								