名称	Ｕ字溝用スリットみぞ蓋　敷地内用
適用側溝	みぞ幅180mm
スリット蓋	ダクタイル鋳鉄製 FCD500 樹脂系塗装
	滑り止め模様（梨地模様）付
	すきま 5mm
	跳ね上がり・騒音防止用ロック金具付
	寸法 幅55×長さ998×高さ20
枠	スチール製 溶融亜鉛めっき
	スリット幅　60mm
	舗装材厚　70mm以下
	寸法 幅250×長さ1000×高さ110
品番	カネソウ　センタースリット スリット蓋：VGQM-0620 枠　　：BCIT-2E-1820　S＝60

強度性能	
強度	T-2：総重量2トンまでの車両の乗り入れが可能
主な使用場所	建物内、建物敷地内、公園敷地内、 車両が乗り入れる可能性のある場所
車両進行方向	横断方向、縦断方向
衝撃係数	0
後輪1輪にかかる荷重	7.8kN
タイヤ接地面積（載荷板）	200×160mm

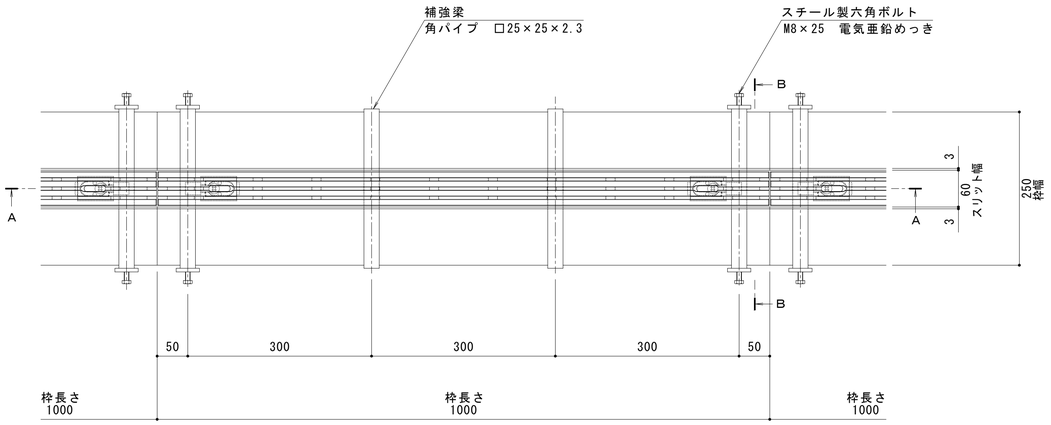

平面図　S＝1：5

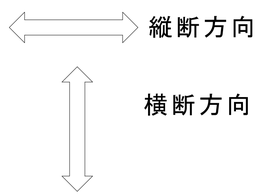

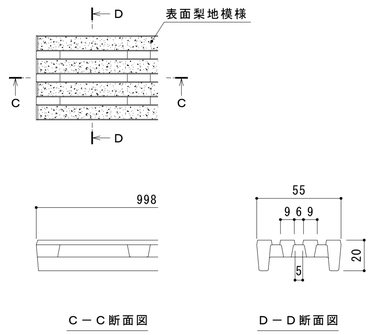

Ｃ－Ｃ断面図　　Ｄ－Ｄ断面図

スリット蓋　詳細図　S＝1：2

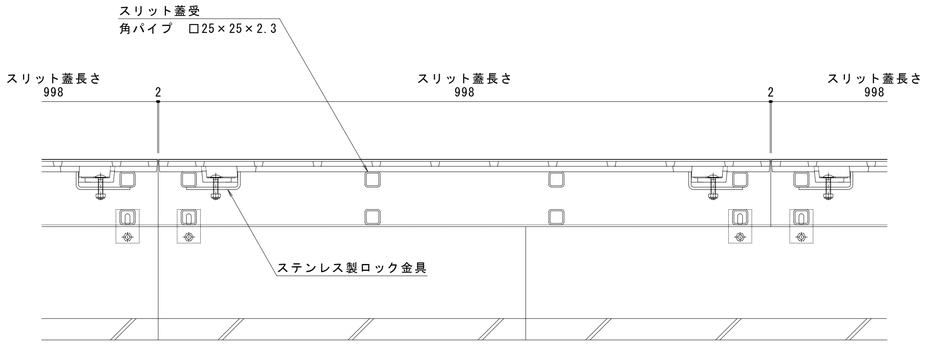

Ａ－Ａ断面図　S＝1：5

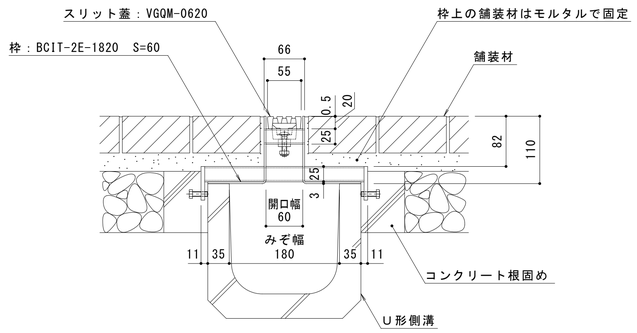

Ｂ－Ｂ断面図　S＝1：5

訂正	年・月・日	内容	製図	検図	年・月・日	内容	製図	検図
	・・				・・			
	・・				・・			
	・・				・・			

備考
本図面記載の縮尺は,A1用紙へ出力した場合の縮尺です。

工事名称		製図	検図	作成年月日	カネソウ株式会社
図面名称	Ｕ字溝用スリットみぞ蓋　敷地境界用　ダクタイル鋳鉄製スリット蓋　ＶＧＱＭ－０６２０ センタースリット　納まり図　スチール製枠　ＢＣＩＴ－２Ｅ－１８２０　Ｓ＝６０	田畑　純	樋口佳平	縮尺 図示	図番 １ＲＳ１９９９７