名称	Ｕ字溝用スリットみぞ蓋　敷地境界用
適用側溝	JIS A 5372　Ｕ形側溝・上ぶた式Ｕ形側溝 呼び 180（みぞ蓋180mm）
スリット蓋	ダクタイル鋳鉄製 FCD500 樹脂系塗装
	滑り止め模様（梨地模様）付
	すきま 6mm
	跳ね上がり・騒音防止用ロック金具付
	寸法 幅55×長さ998×高さ20
枠	スチール製 溶融亜鉛めっき
	舗装材厚70mm以下
	スリット幅　60mm
	寸法 幅261×長さ1000×高さ110
品番	カネソウ　ボーダースリット スリット蓋：VGQM-0620 枠　　：BKIT-2E-1820 S=60

強度性能	
強度	T-2：後輪1輪荷重7.8kN(800kgf) 総重量2トンまでの車両が通行可能
主な使用場所	建物内、建物敷地内、公園敷地内、 車道以外で車両の乗り入れる可能性のある場所
車両進行方向	横断方向、縦断方向
衝撃係数	0
荷重	7.8kN
後輪接地面積	200×160 mm

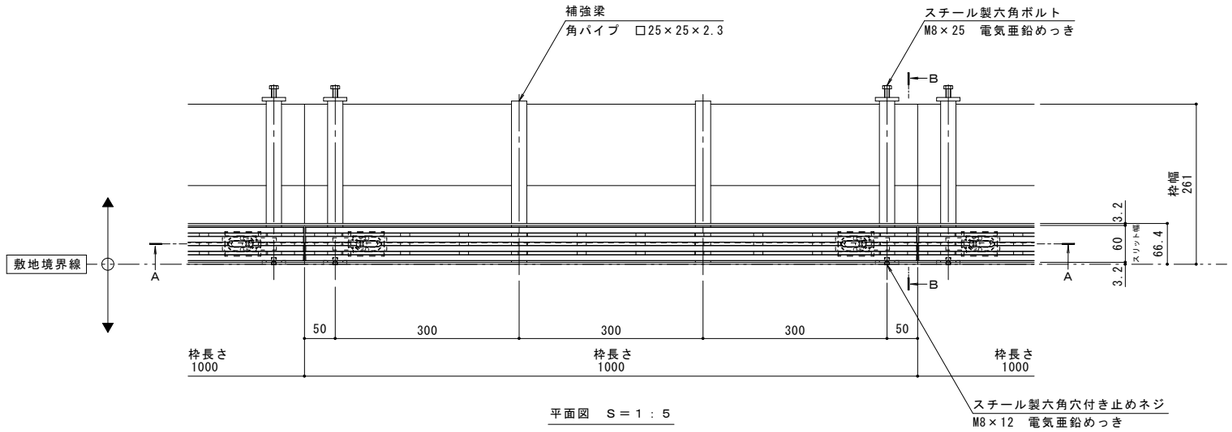

平面図　Ｓ＝１：５

※平面図は舗装材、境界ブロックを省略。

縦断方向

横断方向

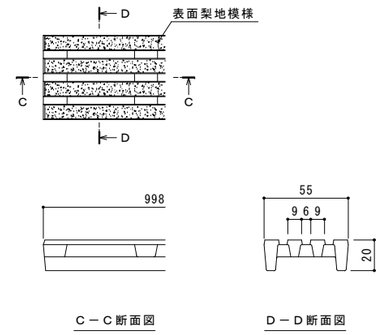

Ｃ－Ｃ断面図　　Ｄ－Ｄ断面図

スリット蓋　詳細図　Ｓ＝１：２

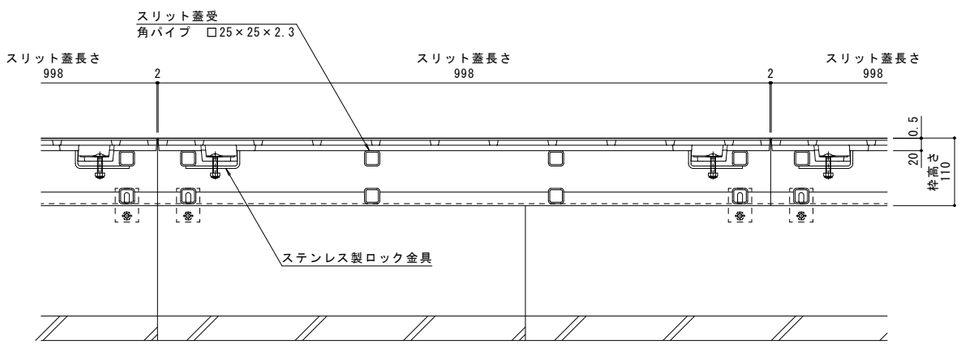

Ａ－Ａ断面図　Ｓ＝１：５

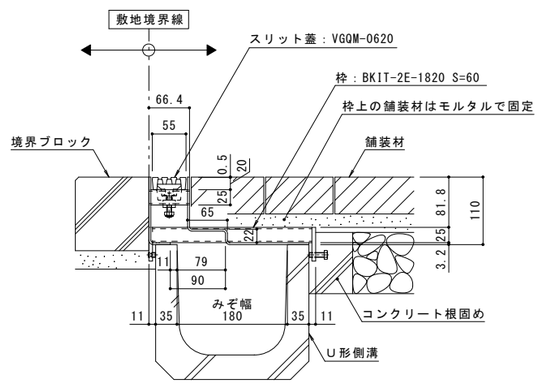

Ｂ－Ｂ断面図　Ｓ＝１：５

訂正	年・月・日	内容	製図	検図	年・月・日	内容	製図	検図
	・・				・・			
	・・				・・			
	・・				・・			

備考
本図面記載の縮尺は,A1用紙へ出力した場合の縮尺です。

工事名称				製図	検図	作成年月日	カネソウ株式会社
図面名称	Ｕ字溝用スリットみぞ蓋　敷地境界用 ボーダースリット　納まり図	ダクタイル鋳鉄製スリット蓋 スチール製枠	VGQM－0620 BKIT－2E－1820　S＝60	中西絢音	松崎裕一	2018.04.20 縮尺 1:5,1:2	図番 1RS17712

K03－事務－328（1）