名称	鋼製溝付スリットみぞ蓋　トラフタイプ
側溝寸法	みぞ幅：88mm
	みぞ深さ：84mm
スリット蓋	スチール製 溶融亜鉛めっき
	滑り止め模様付
	すきま 10mm
	跳ね上がり・騒音防止用ロック金具付
	寸法 幅80×長さ996×高さ25
枠	スチール製 溶融亜鉛めっき
	寸法 幅94×長さ1000×高さ90
品番	カネソウ　スマートトラフ
	スリット蓋：VQXB-0825　P=15
	枠　　：SCTT-2-0825　H=90

強度性能	
強度	T-2：総重量2トンまでの車両の乗り入れが可能
主な使用場所	建物内、建物敷地内、公園敷地内、 車両が乗り入れる可能性のある場所
車両進行方向	横断方向、縦断方向
衝撃係数	0
後輪1輪にかかる荷重	7.8kN
タイヤ接地面積（載荷板）	200×160mm

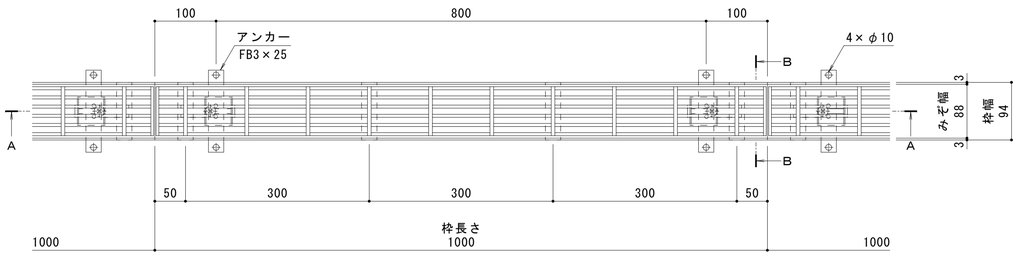

平面図　S＝1：5

縦断方向

横断方向

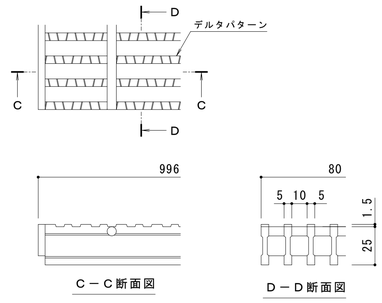

C－C断面図

D－D断面図

スリット蓋　詳細図　S＝1：2

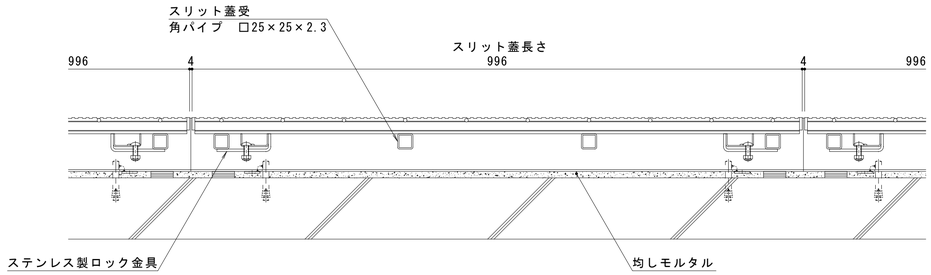

A－A断面図　S＝1：5

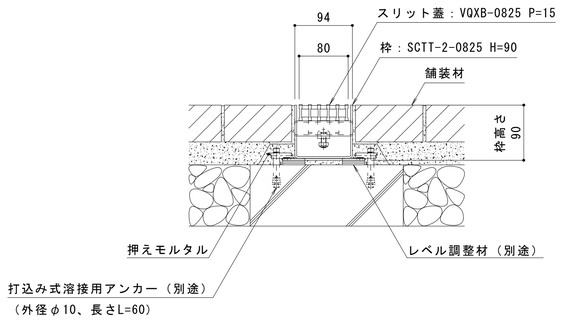

B－B断面図　S＝1：5

訂正	年・月・日	内容	製図	検図	年・月・日	内容	製図	検図
	・・				・・			
	・・				・・			
	・・				・・			

備考
本図面記載の縮尺は,A1用紙へ出力した場合の縮尺です。

工事名称		製図	検図	作成年月日	カネソウ株式会社
図面名称	鋼製溝付スリットみぞ蓋　トラフタイプ　スチール製スリット蓋　VQXB－0825　P＝15 スマートトラフ　スチール製枠　SCTT－2－0825　H＝90	中西絢音	樋口佳平	縮尺 図示	図番 1RS19785

K03－事務－328（1）