名称	Ｕ字溝用スリットみぞ蓋　敷地内用
適用側溝	JIS A 5372　Ｕ形側溝・上ぶた式Ｕ形側溝 呼び 300A,300B,300C（みぞ幅300mm）
スリット蓋	ステンレス製 SUS304
	滑り止め模様付
	すきま 6mm
	跳ね上がり・騒音防止用ロック金具付
	寸法 幅54×長さ998×高さ20
枠	スチール製 溶融亜鉛めっき
	スリット幅　60mm
	舗装材厚　70mm以下
	寸法 幅400×長さ1000×高さ110
品番	カネソウ　センタースリット スリット蓋：VSMQ-0620 枠　　：BCIT-2E-3020　S＝60

強度性能	
強度	T-2：後輪1輪荷重7.8kN(800kgf) 総重量2トンまでの車両の乗り入れが可能
主な使用場所	建物内、建物敷地内、公園敷地内、 車道以外で車両の乗り入れる可能性のある場所
車両進行方向	横断方向、縦断方向
衝撃係数	0
荷重	7.8kN
後輪接地面積	200×160 mm

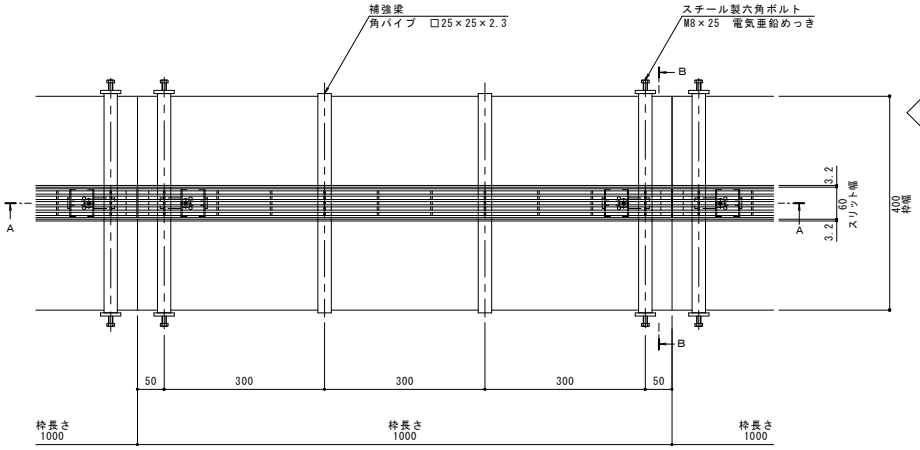

平面図　Ｓ＝１：５
※平面図は舗装材を省略。

縦断方向

横断方向

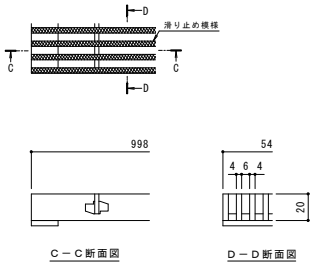

Ｃ－Ｃ断面図　　Ｄ－Ｄ断面図

スリット蓋　詳細図　Ｓ＝１：２

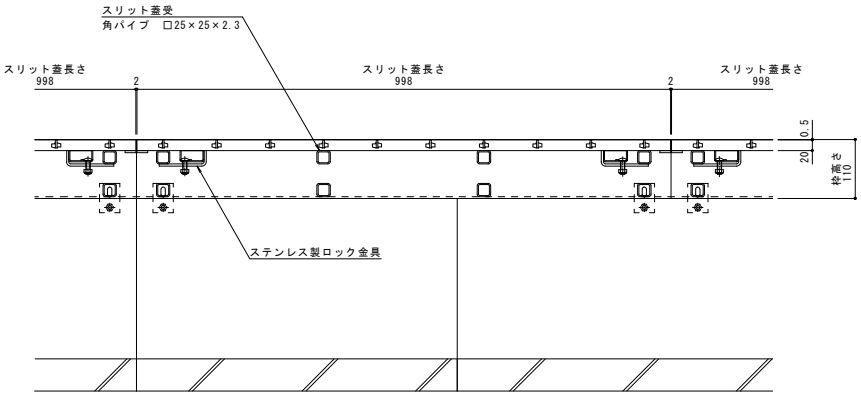

Ａ－Ａ断面図　Ｓ＝１：５

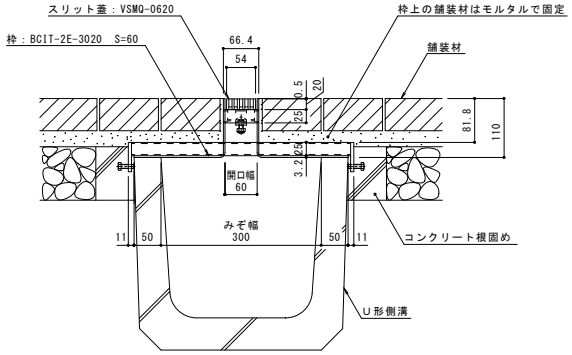

Ｂ－Ｂ断面図　Ｓ＝１：５

訂正	年・月・日	内容	製図	検図	年・月・日	内容	製図	検図
	・・				・・			
	・・				・・			
	・・				・・			

備考
本図面記載の縮尺は,A1用紙へ出力した場合の縮尺です。

工事名称				製図	検図	作成年月日	カネソウ株式会社
図面名称	Ｕ字溝用スリットみぞ蓋　敷地内用 センタースリット　納まり図	ステンレス製スリット蓋 スチール製枠	VSMQ－0620 BCIT－2E－3020　S＝60	森山貴仁	伊藤博幸	2016.04.26 縮尺 1:5.1:2	図番 1RS16163

K03－事務－328（1）