名称	Ｕ字溝用スリットみぞ蓋　敷地境界用
適用側溝	JIS A 5372　Ｕ形側溝・上ぶた式Ｕ形側溝 呼び 240（みぞ幅240mm）
スリット蓋	ステンレス製 SUS304
	滑り止め模様付
	すきま 6mm
	跳ね上がり・騒音防止用ロック金具付
	寸法 幅54×長さ998×高さ20
枠	スチール製 溶融亜鉛めっき
	スリット幅　60mm
	舗装材厚70mm以下
	寸法 幅341×長さ1000×高さ110
品番	カネソウ　ボーダースリット スリット蓋：VSMQ-0620 P=10 枠　　：BKIT-2E-2420 S=60

強度性能	
強度	T-2：後輪1輪荷重7.8kN(800kgf) 総重量2トンまでの車両の乗り入れが可能
主な使用場所	建物内、建物敷地内、公園敷地内、 車道以外で車両の乗り入れる可能性のある場所
車両進行方向	横断方向、縦断方向
衝撃係数	0
荷重	7.8kN
後輪接地面積	200×160 mm

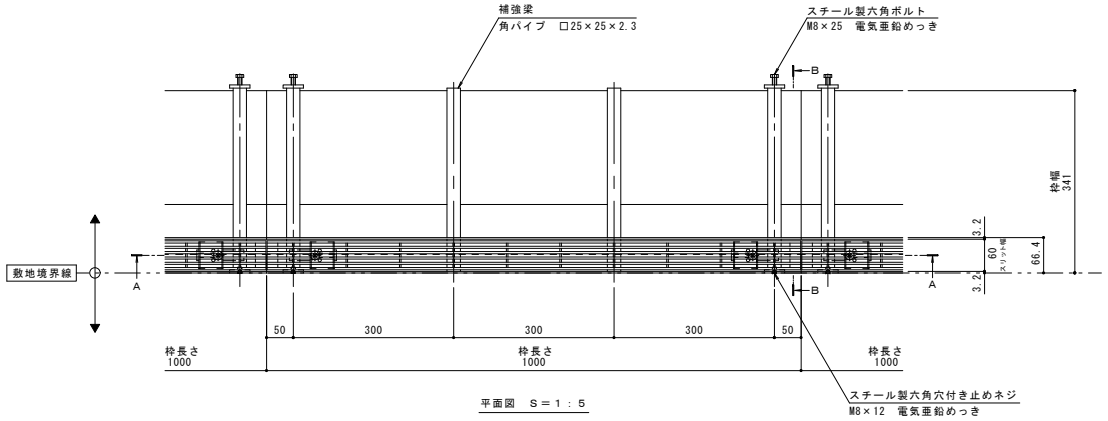

平面図　Ｓ＝１：５

※平面図は舗装材、境界ブロックを省略。

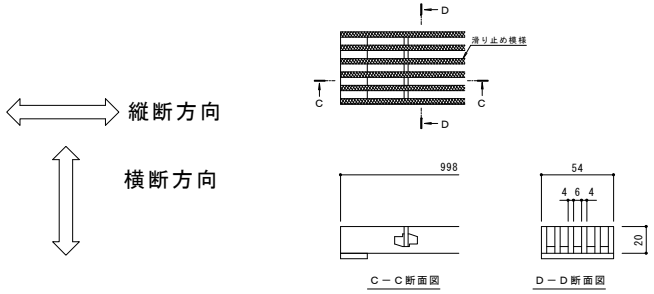

スリット蓋　詳細図　Ｓ＝１：２

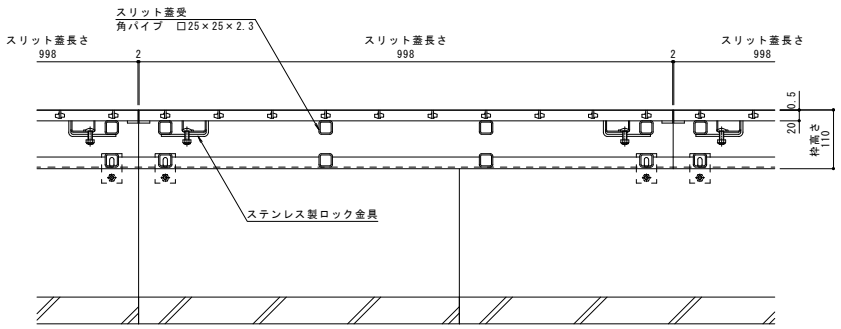

Ａ－Ａ断面図　Ｓ＝１：５

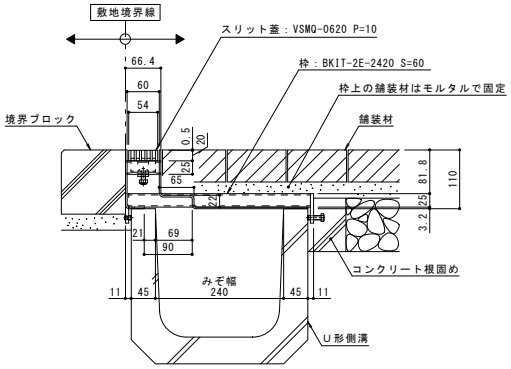

Ｂ－Ｂ断面図　Ｓ＝１：５

訂正	年・月・日	内容	製図	検図	年・月・日	内容	製図	検図
	・・				・・			
	・・				・・			
	・・				・・			

備考

本図面記載の縮尺は,A1用紙へ出力した場合の縮尺です。

工事名称

図面名称　Ｕ字溝用スリットみぞ蓋　敷地境界用　ボーダースリット　納まり図　ステンレス製スリット蓋　スチール製枠　ＶＳＭＱ－０６２０　Ｐ＝１０　ＢＫＩＴ－２Ｅ－２４２０　Ｓ＝６０

製図　住田和穂　検図　星野和彦　作成年月日　縮尺　1:5, 1:2

カネソウ株式会社

図番　１ＲＳ１６７０９

K03－事電－32R（1）