名称	Ｕ字溝用スリットみぞ蓋　敷地内用
適用側溝	Ｕ形側溝・上ぶた式Ｕ形側溝 呼び　150（みぞ幅150mm）
スリット蓋	ステンレス製 SUS304
	滑り止め模様付
	すきま 6mm
	跳ね上がり・騒音防止用ロック金具付
	寸法 幅144×長さ998×高さ15
枠	ステンレス製 SUS304
	スリット幅　153mm
	舗装材厚　40mm以下
	寸法 幅213×長さ1000×高さ53
品番	カネソウ　バーチカルスリット スリット蓋：VSMQ-1515（P=10） 枠　　：VSL-M-1515

強度性能	
強度	歩行用：5kN/m²（等分布荷重） 道路橋示方書　歩道等の群集荷重
主な使用場所	歩道、建物内、犬走り
荷重	5kN/m²
許容たわみ量	δb＝みぞ幅／300

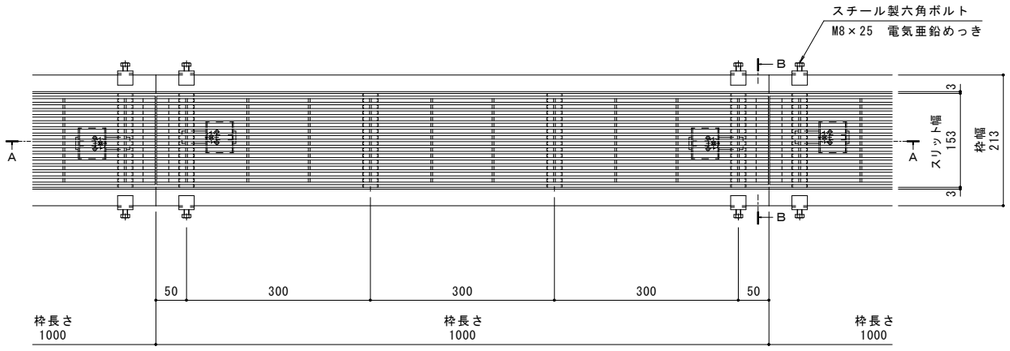

平面図　Ｓ＝１：５

※平面図は舗装材を省略。

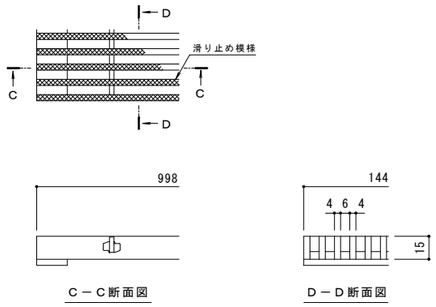

Ｃ－Ｃ断面図　　Ｄ－Ｄ断面図

スリット蓋　詳細図　Ｓ＝１：２

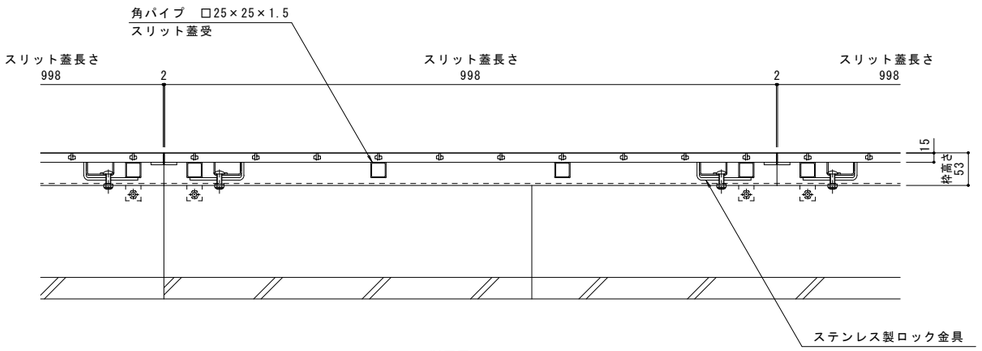

Ａ－Ａ断面図　Ｓ＝１：５

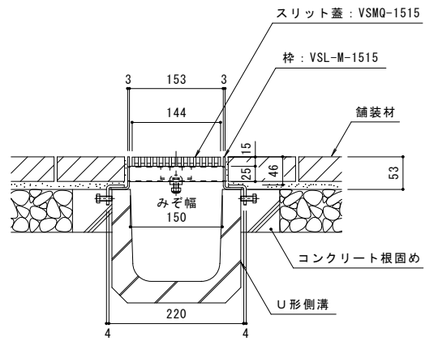

Ｂ－Ｂ断面図　Ｓ＝１：５

訂正	年・月・日	内容	製図	検図	年・月・日	内容	製図	検図
	・・				・・			
	・・				・・			
	・・				・・			

備考
本図面記載の縮尺は,A1用紙へ出力した場合の縮尺です。

工事名称		製図	検図	作成年月日	カネソウ株式会社
図面名称	Ｕ字溝用スリットみぞ蓋　敷地内用 バーチカルスリット　納まり図 ステンレス製スリット蓋　ＶＳＭＱ－１５１５（Ｐ＝１０） ステンレス製枠　ＶＳＬ－Ｍ－１５１５	酒井ひと美	樋口佳平	縮尺 1:5,1:2	図番 １ＲＳ１８７９８