名称	Ｕ字溝用スリットみぞ蓋　敷地境界用
適用側溝	JIS A 5372　Ｕ形側溝・上ぶた式Ｕ形側溝 呼び 150（みぞ幅150mm）
スリット蓋	ステンレス製 SUS304
	滑り止め模様付
	すきま 6mm
	跳ね上がり・騒音防止用固定用ボルト付
	寸法 幅54×長さ998×高さ20
枠	スチール製 溶融亜鉛めっき
	スリット幅　60mm
	舗装材厚70mm以下
	寸法 幅221×長さ1000×高さ150
品番	カネソウ　ボルト固定式ボーダースリット スリット蓋：VSMQL-0620 P=10 枠　　：BKITL-R5S-1520 S=60

強度性能	
強度	輪荷重5トン：道路法に基づく「車両制限令」により、 道路を通行する25トン以下の車両で、 輪荷重5トンまでの車両の乗り入れが可能。 （敷地内使用において、T-25適合）
主な使用場所	建物内、建物敷地内、公園敷地内、 車道以外で車両の乗り入れる可能性のある場所
車両進行方向	横断方向、縦断方向
衝撃係数	0.4（横断）、0(縦断)
荷重	50kN
後輪接地面積	200×500 mm

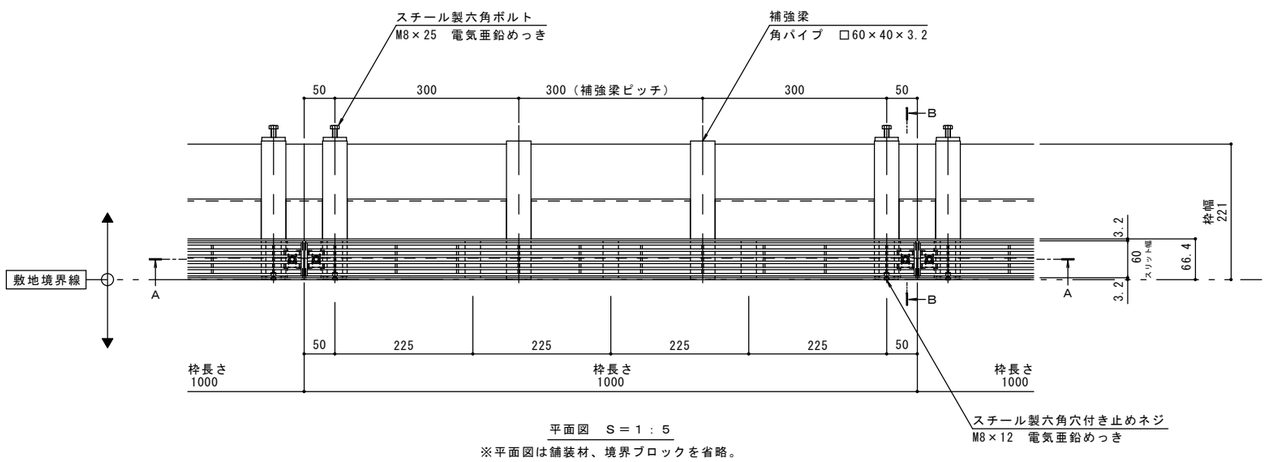

平面図　Ｓ＝１：５

※平面図は舗装材、境界ブロックを省略。

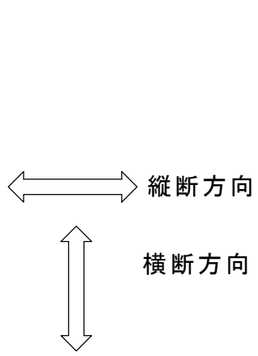

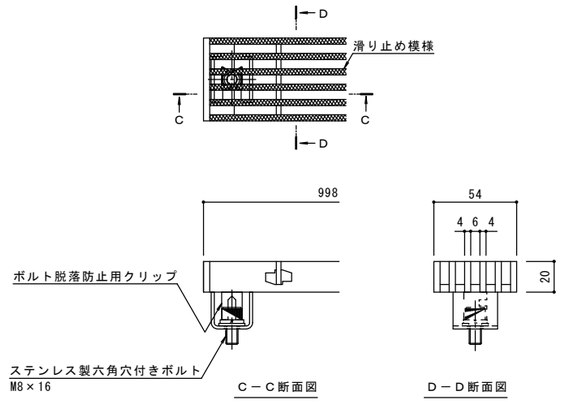

スリット蓋　詳細図　Ｓ＝１：２

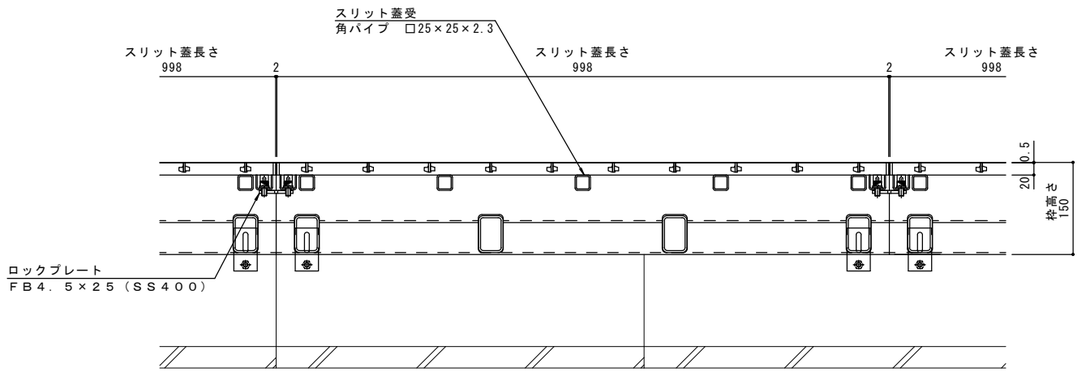

Ａ－Ａ断面図　Ｓ＝１：５

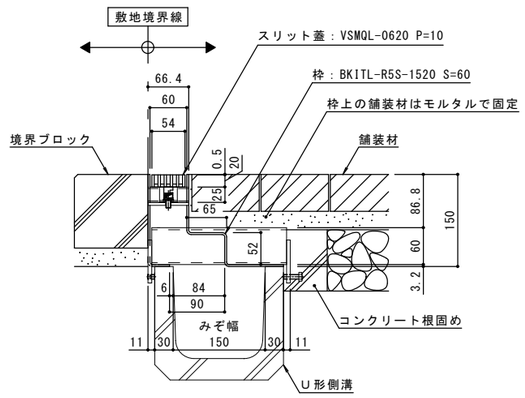

Ｂ－Ｂ断面図　Ｓ＝１：５

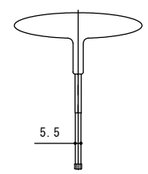

専用スパナ（別売）

※スリット蓋の締緩作業は
専用スパナが必要です。

訂正	年・月・日	内容	製図	検図	年・月・日	内容	製図	検図
	・・				・・			
	・・				・・			
	・・				・・			

備考
本図面記載の縮尺は,A1用紙へ出力した場合の
縮尺です。

工事名称		製図	検図	作成年月日	カネソウ株式会社
図面名称	Ｕ字溝用スリットみぞ蓋　敷地境界用　ボルト固定式　ステンレス製スリット蓋　VSMQL－0620　P＝10 ボーダースリット　納まり図　スチール製枠　BKITL－R5S－1520　S＝60	田畑　純	星野和彦	縮尺 1:5,1:2	図番 １ＲＳ１７５５０